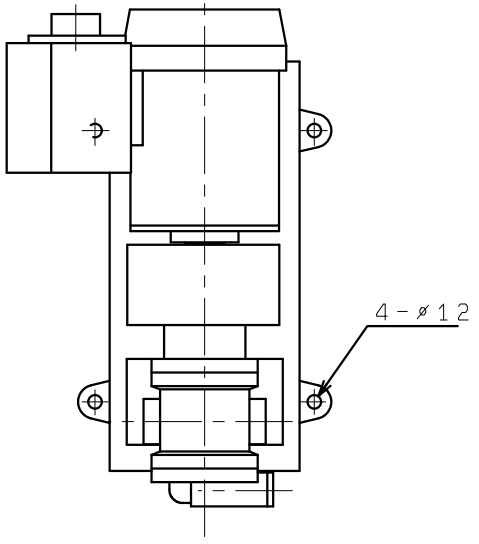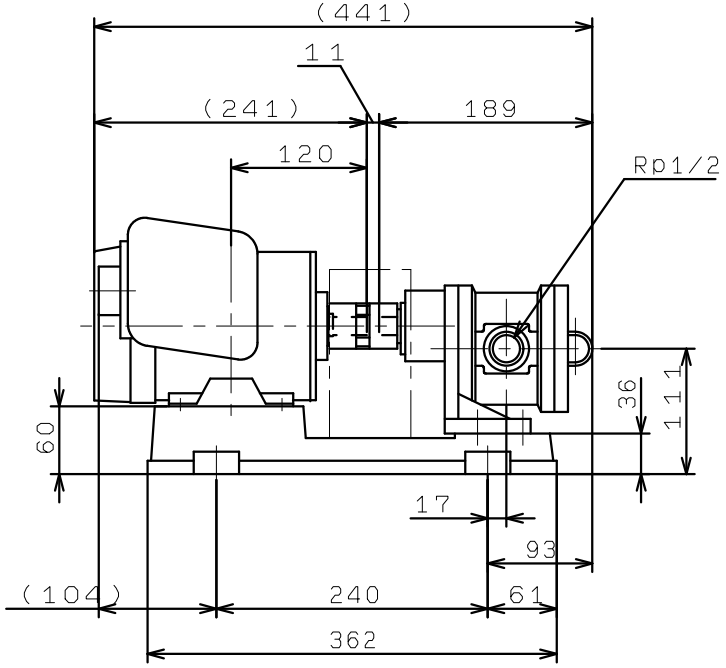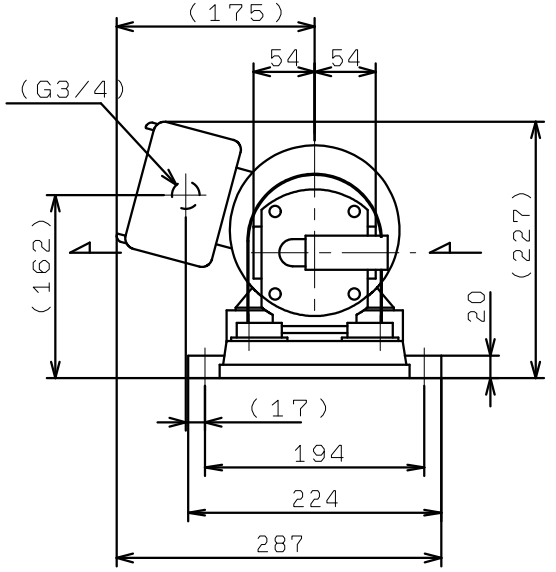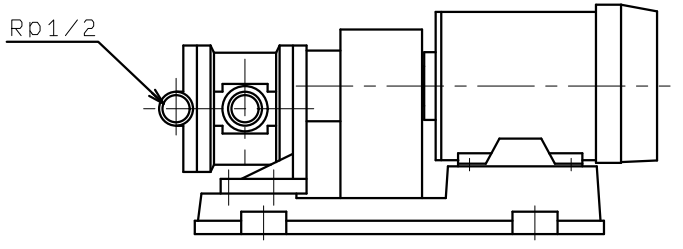DG3-15MNO. 4
(VC35)