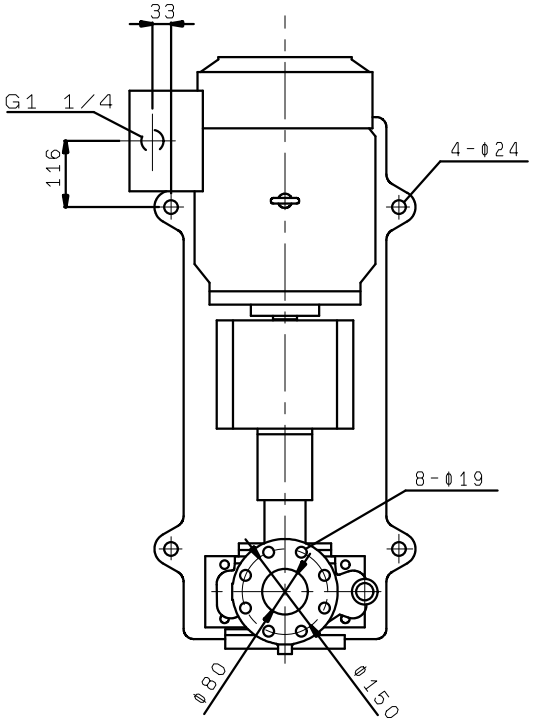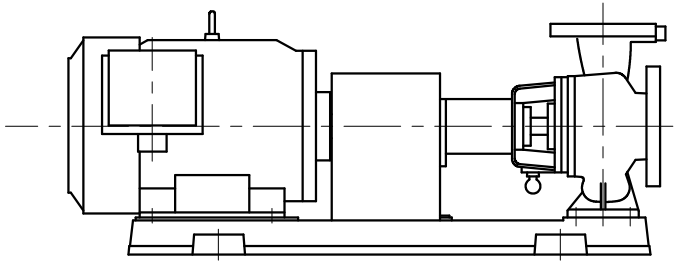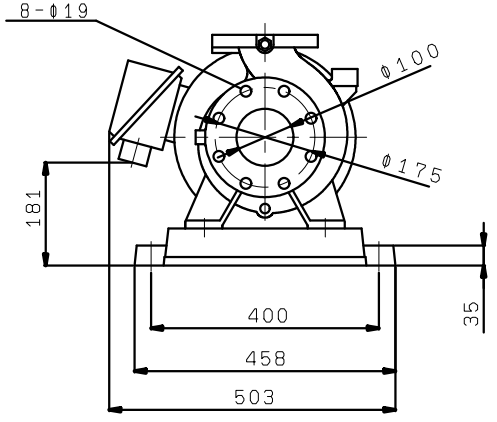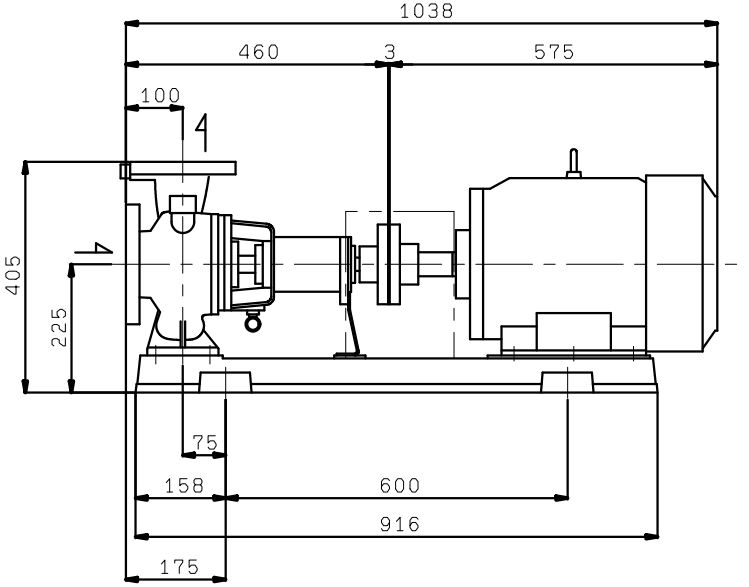GEN1006M2ME11
GEN1006M2ME15
(VC30)