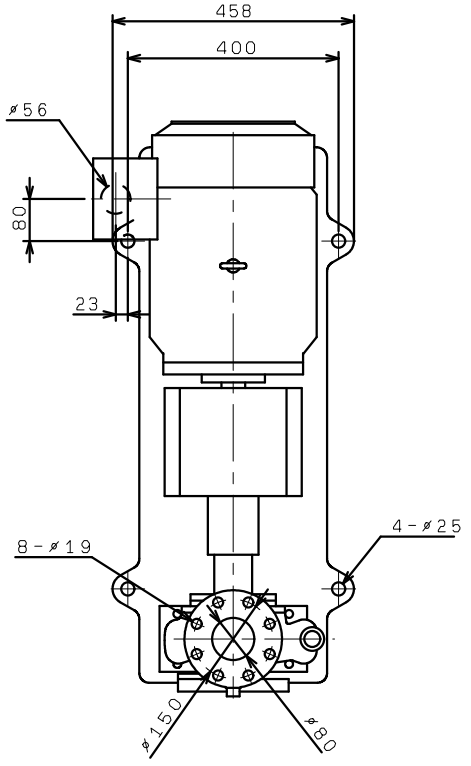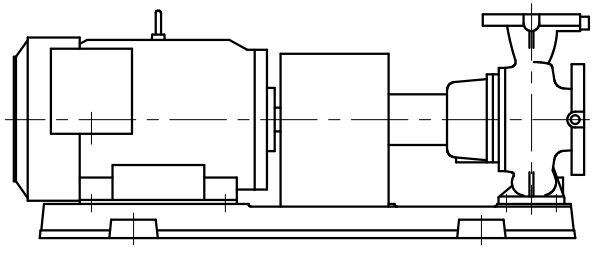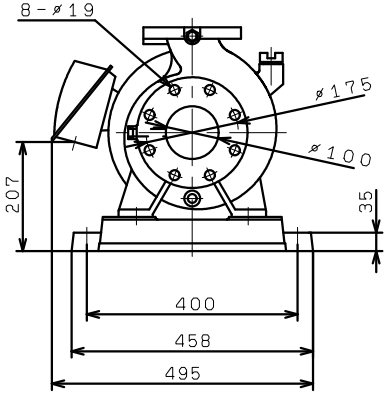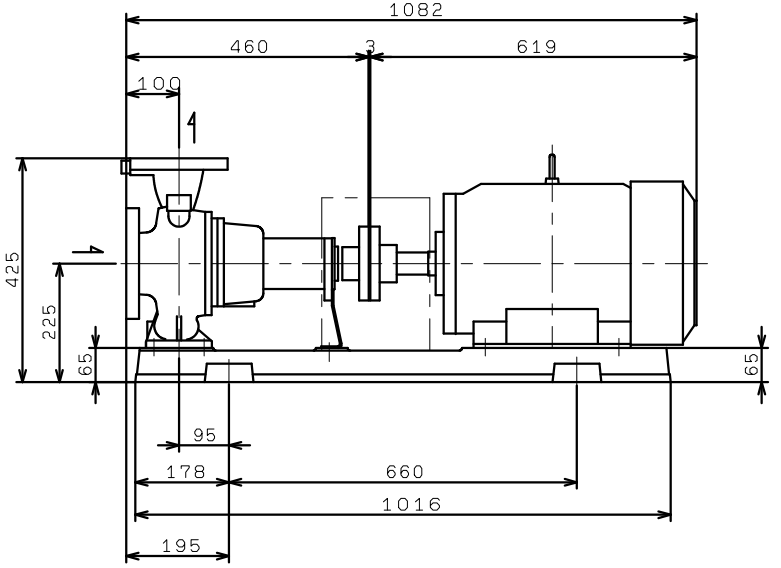GEN1006M2ME18