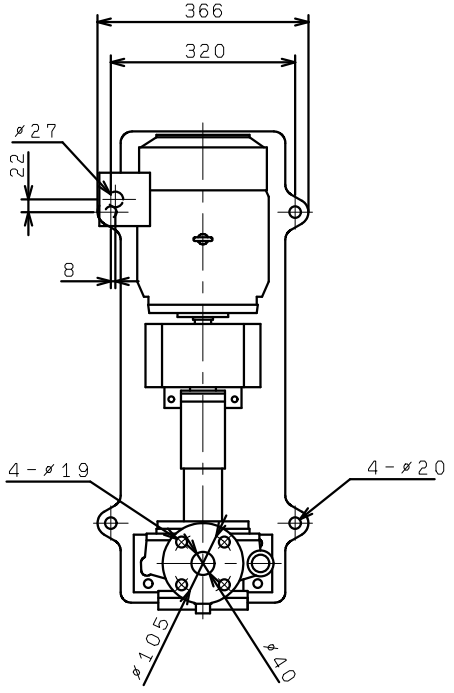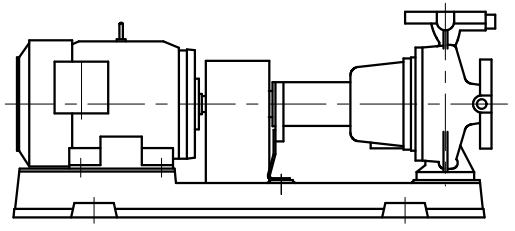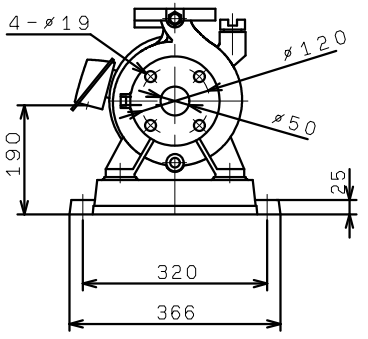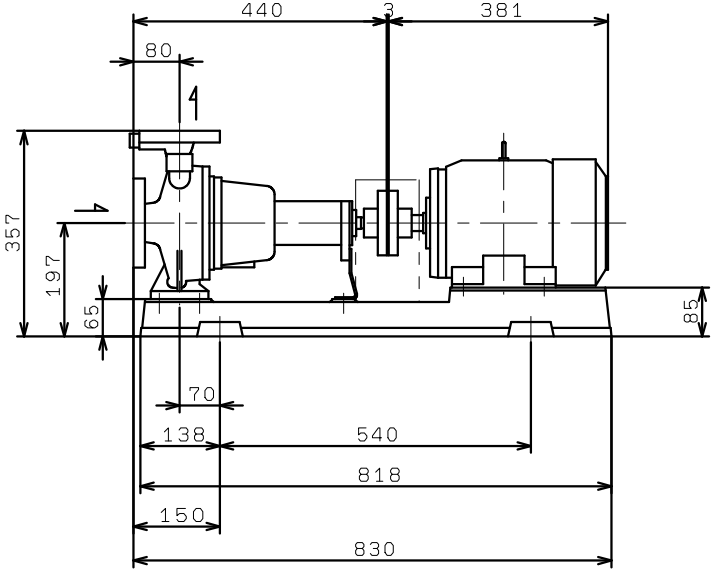GEN506M2ME3. 7