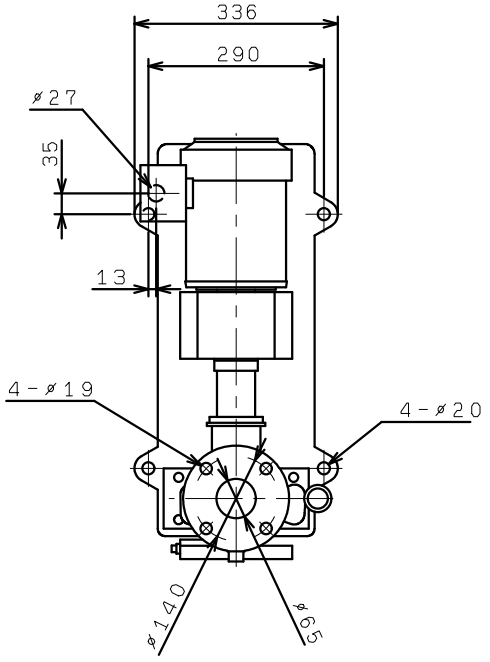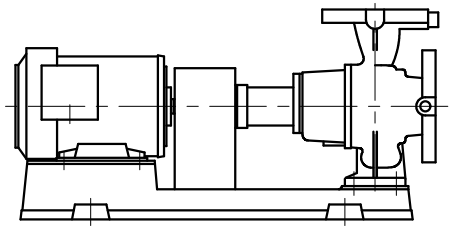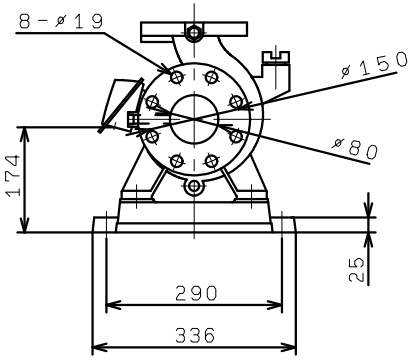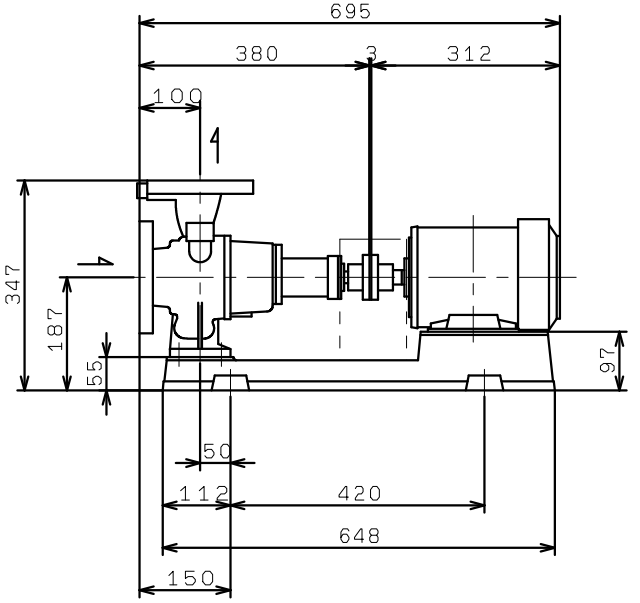GEN805M2ME2. 2