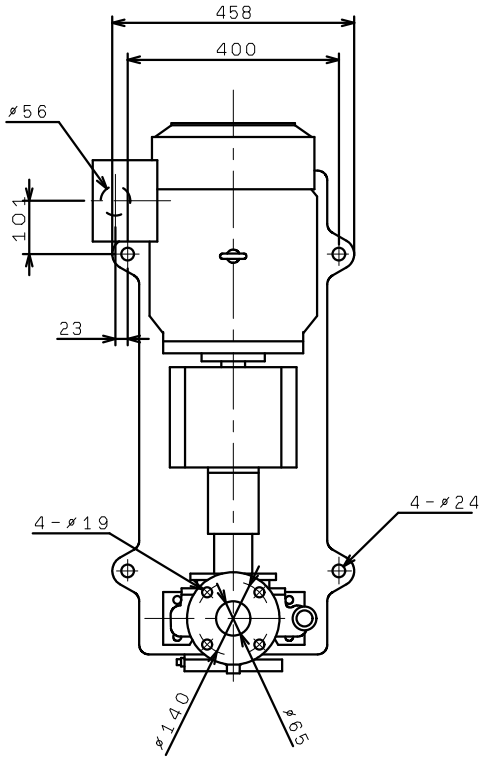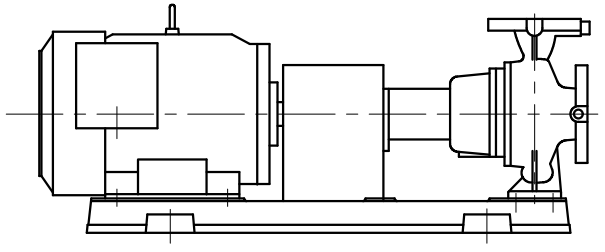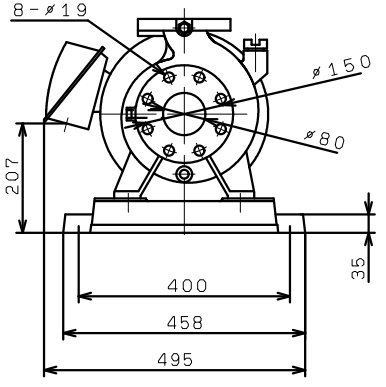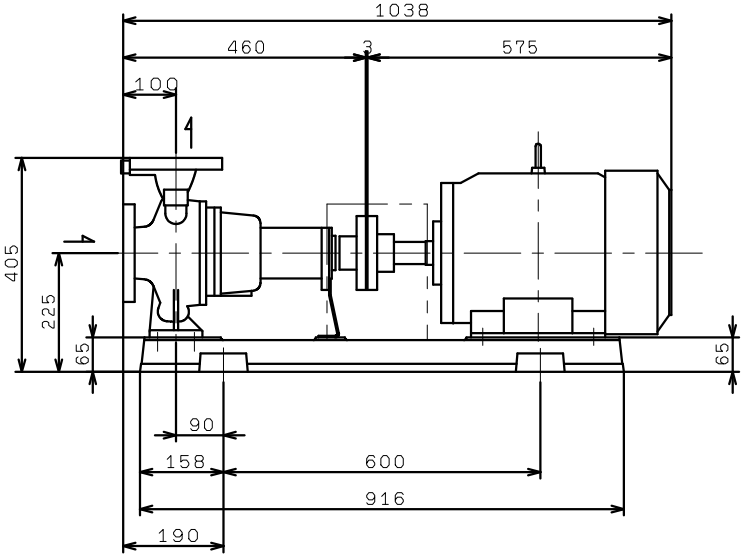GEN806M2ME11