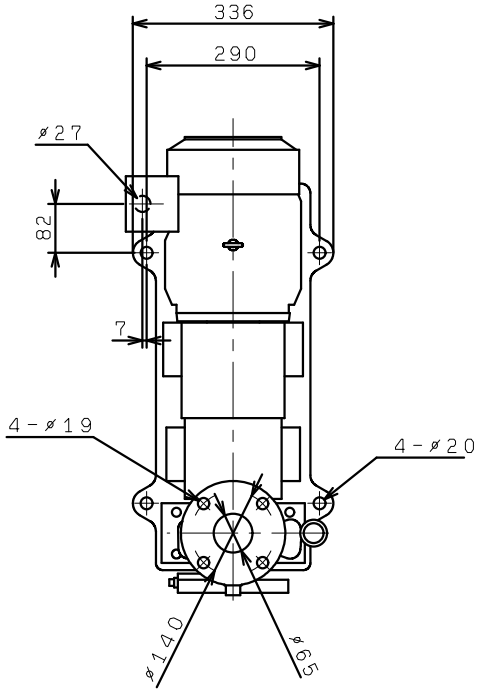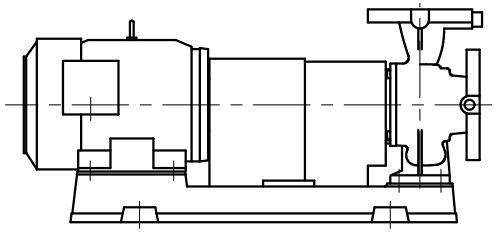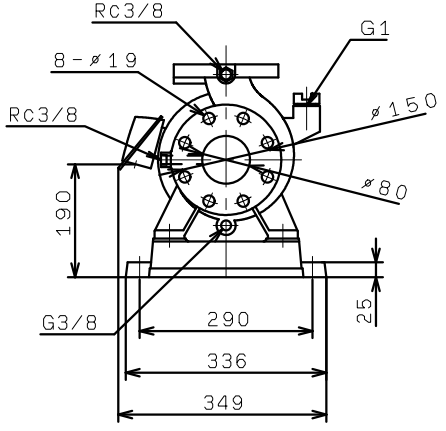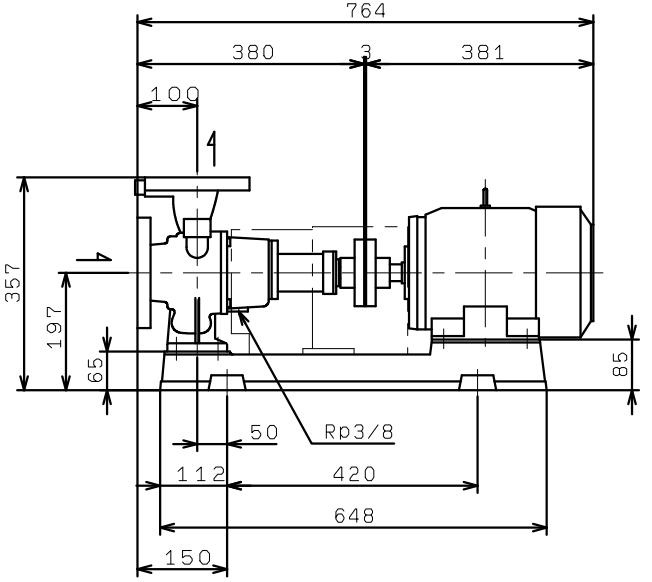GEN806M2ME3. 7
(VC86)