K656MX3ME30　　KR656MX3ME30
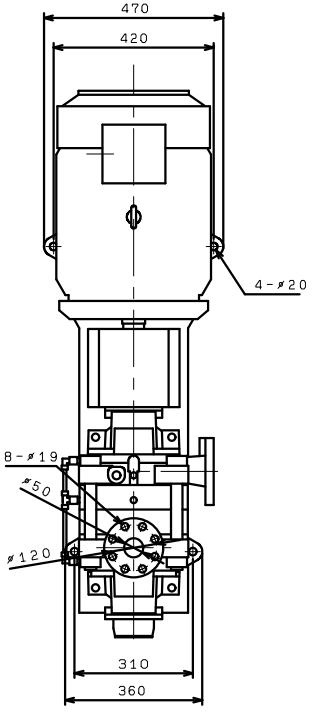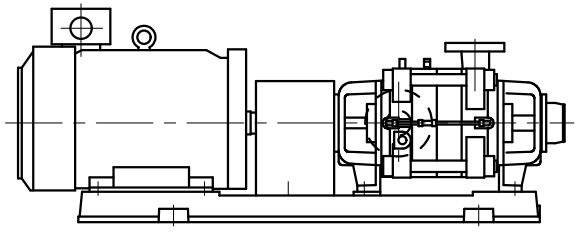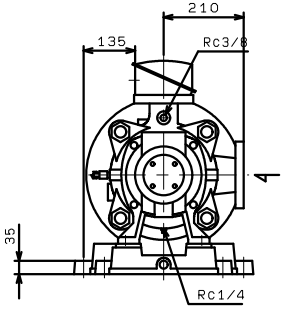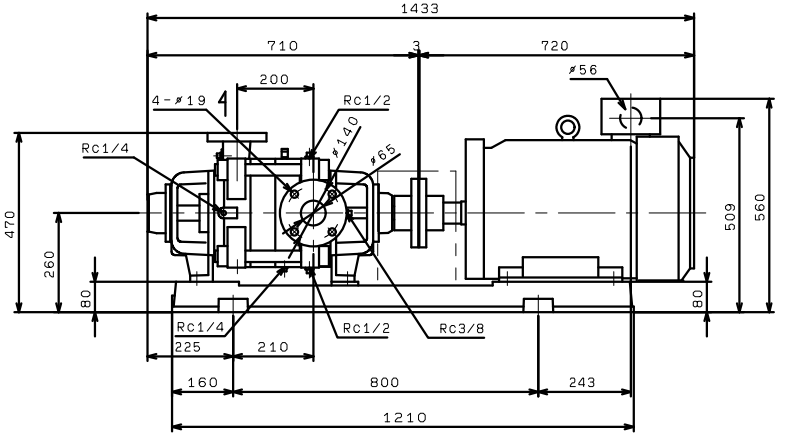
(VC91)