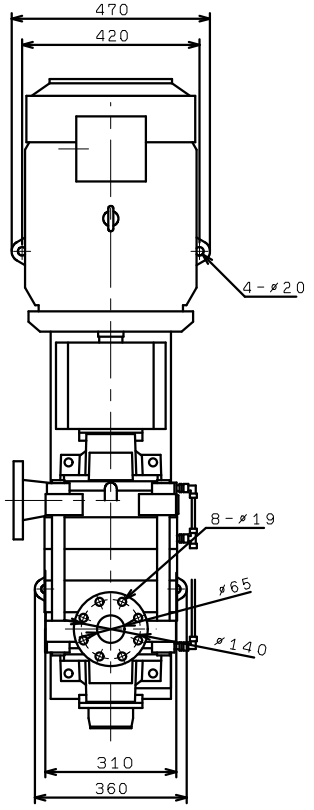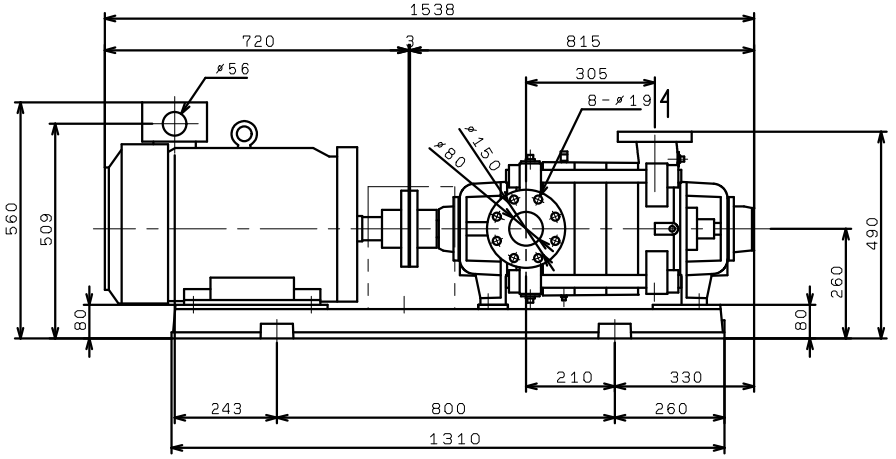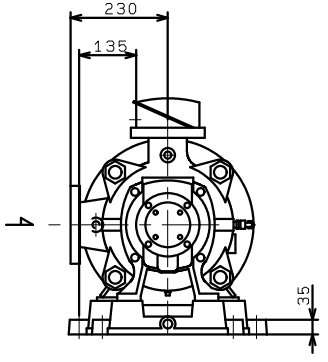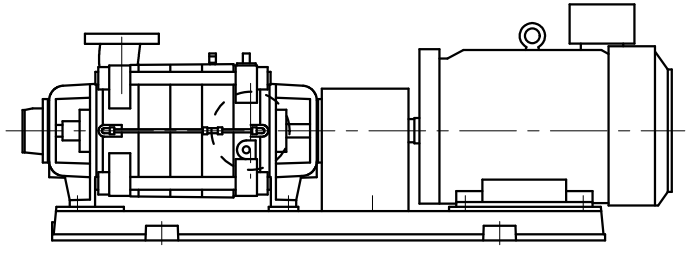K805GX4ME30 K805MX4ME30 KR805MX4ME30