K806MX2ME37 KR806MX2ME37
K806MX2ME45 KR806MX2ME45
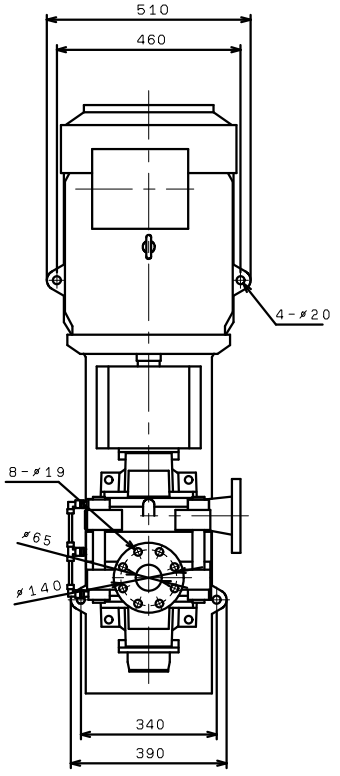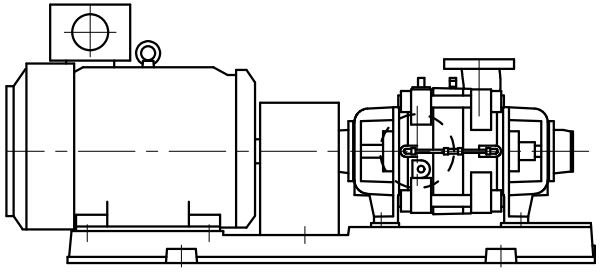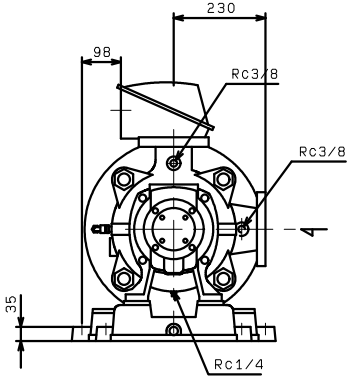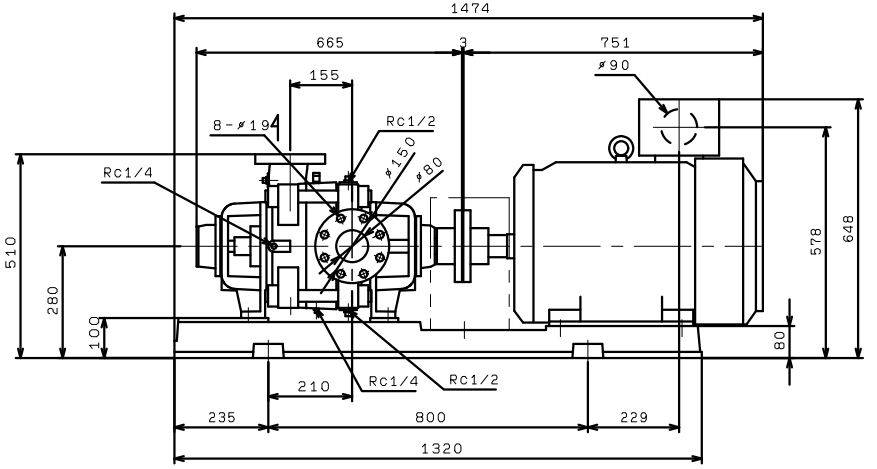
(VC91)