K805MX2ME18　　KR805MX2ME18
K806MX2ME18　　KR806MX2ME18
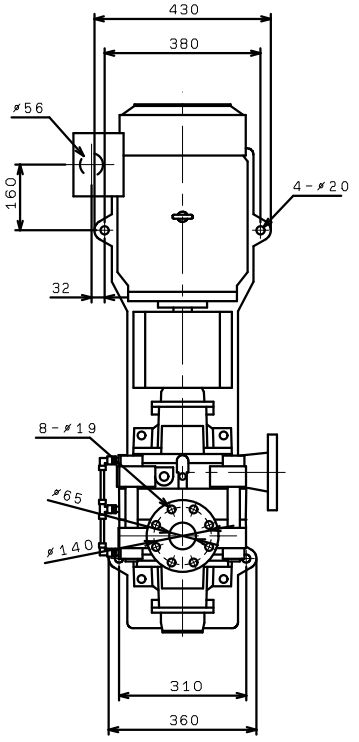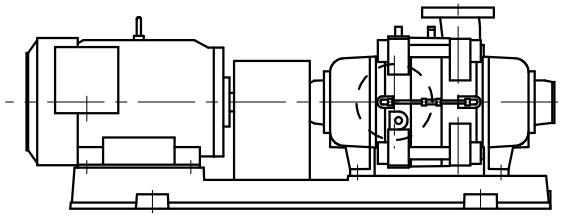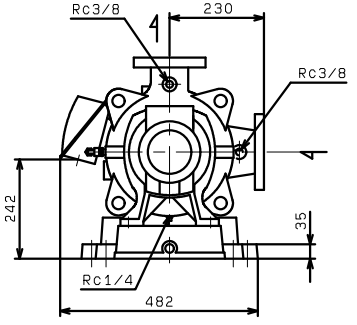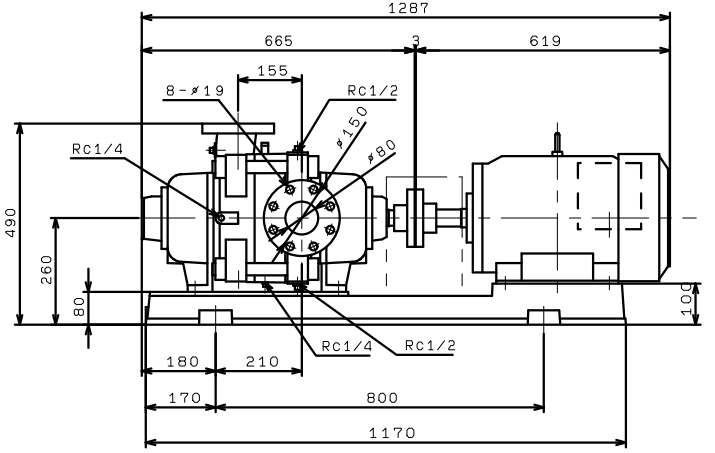
(VC91)