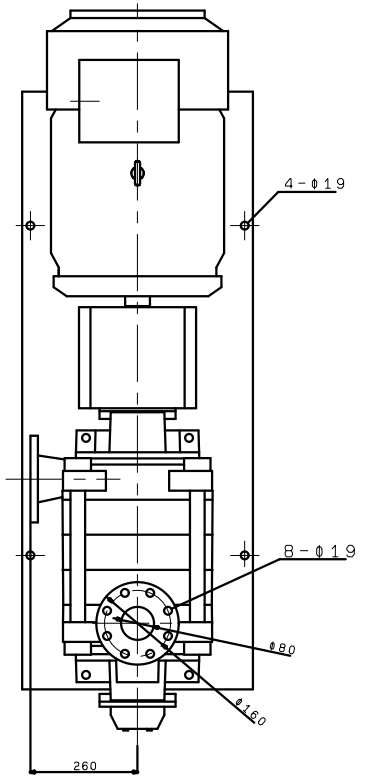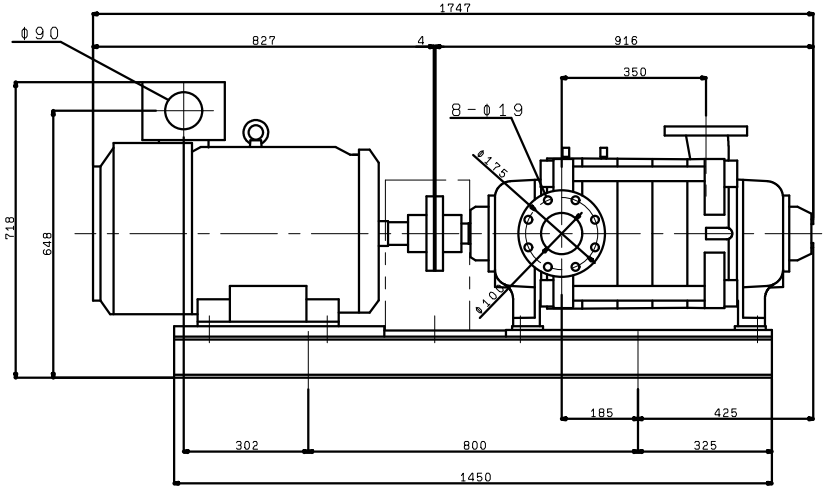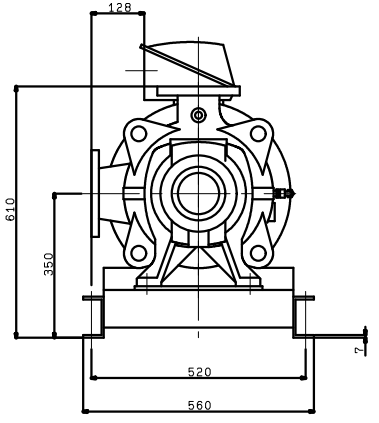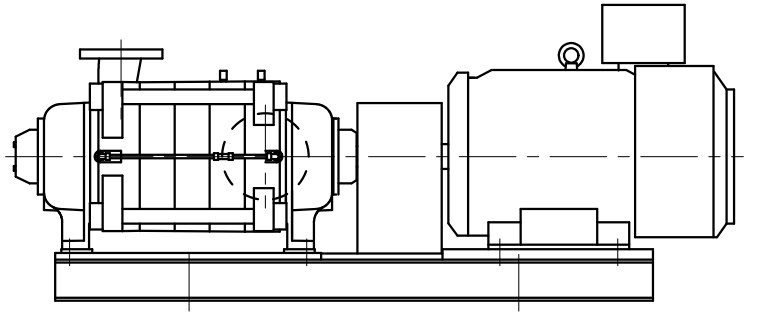KR1005MX4ME55