KTK505A3ME7.5T
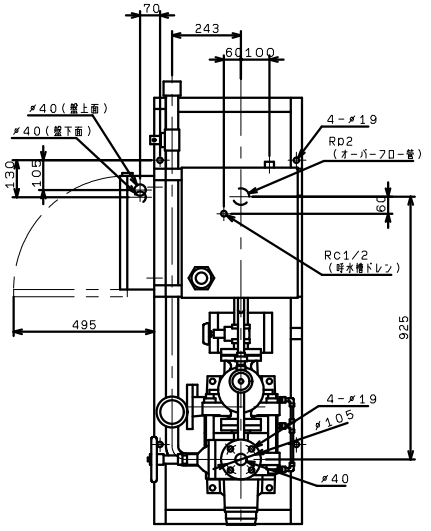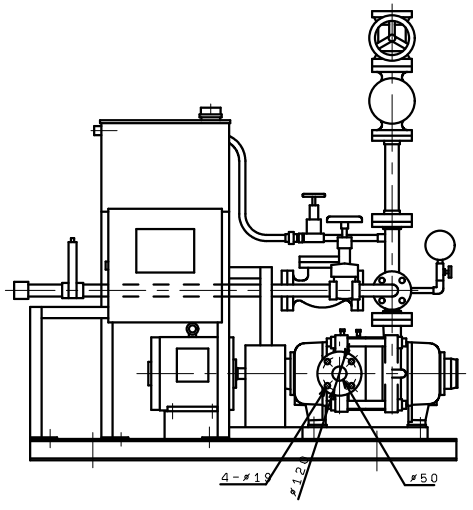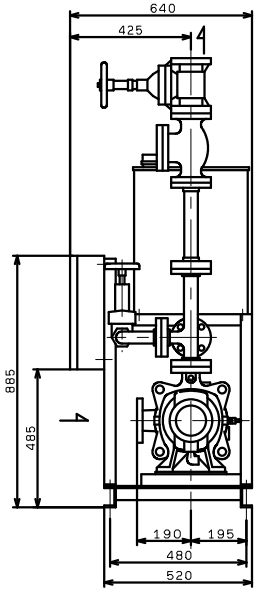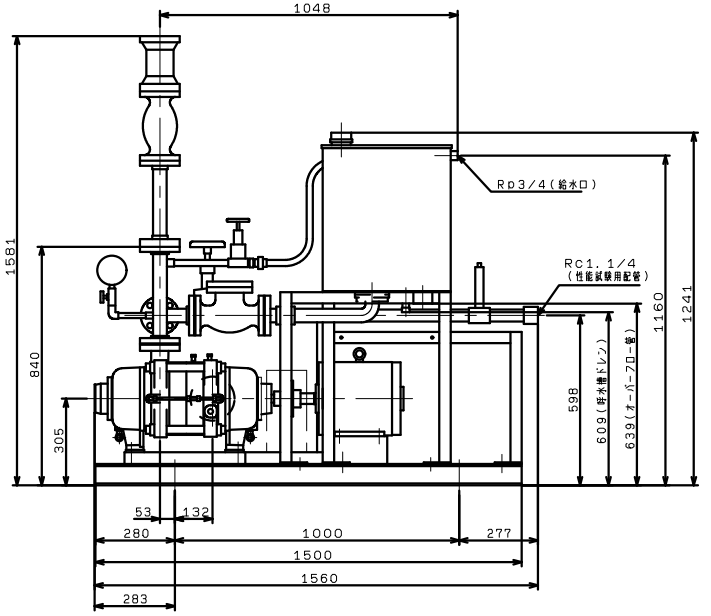
標準，VC(43，46，47，76，86，87，94，96)