KTK505A3ME7.5TP
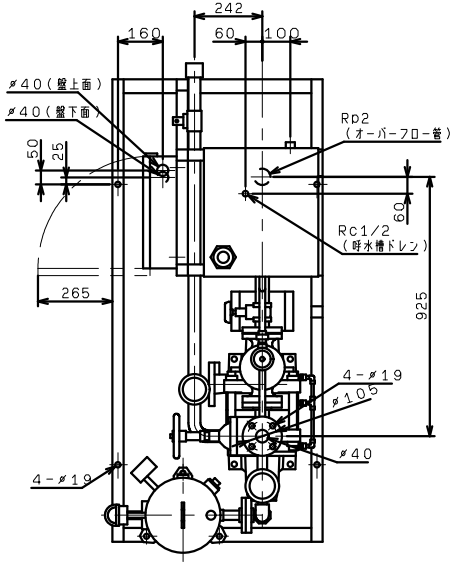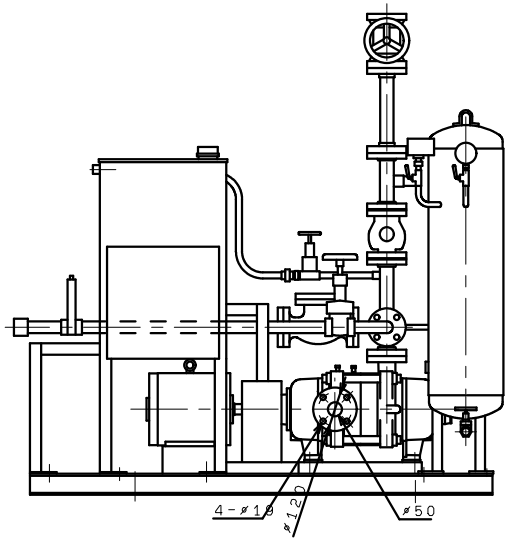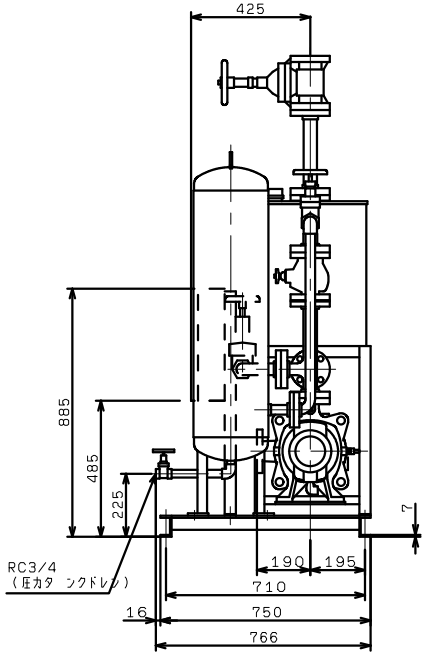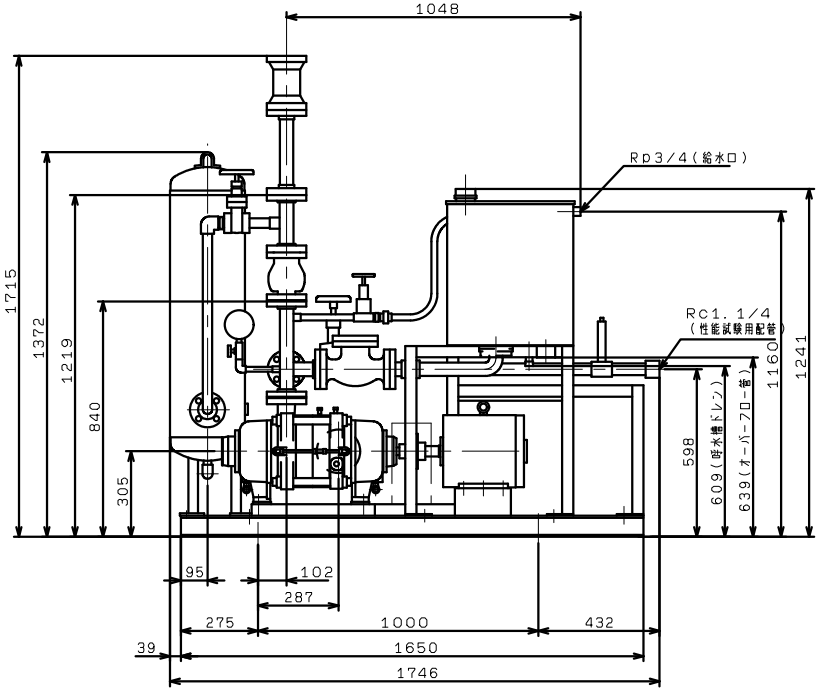
標準，VC（43，46，47，76，86，87，94，96）