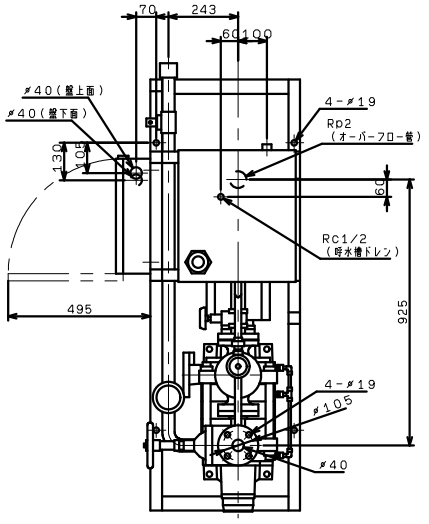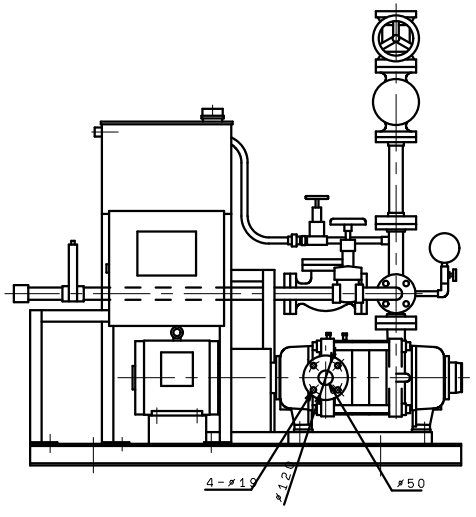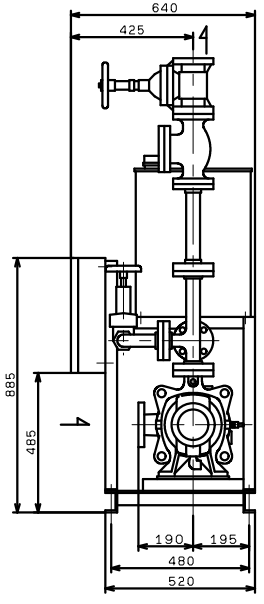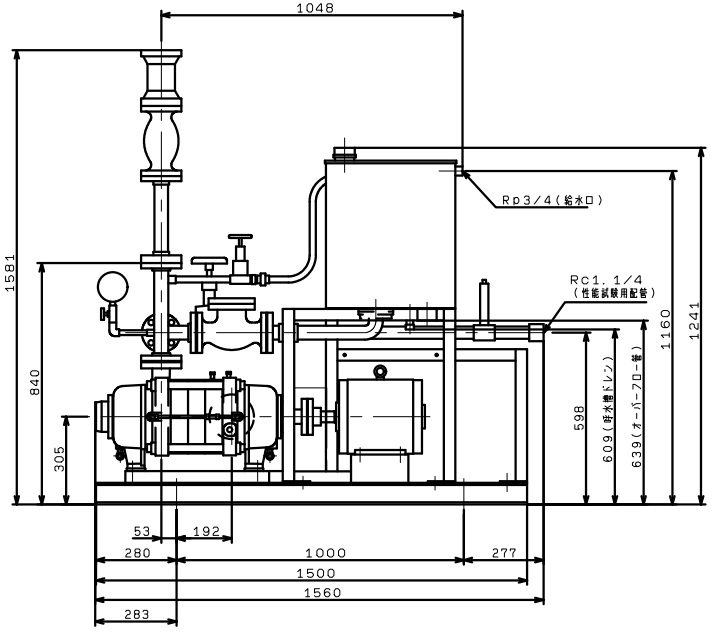KTK505A4ME7.5T
標準．VC（43．46．47．76．86．87．94．96）