KTK505A4ME7.5T
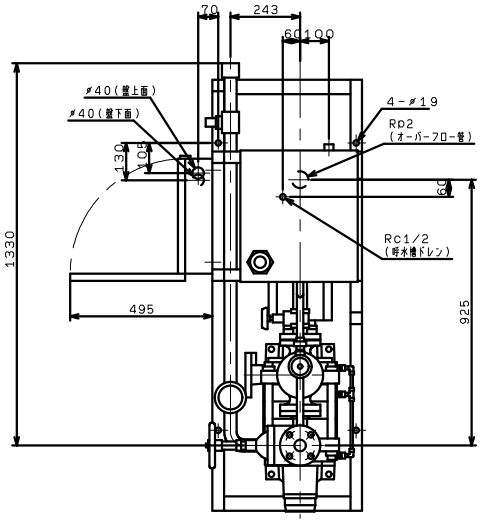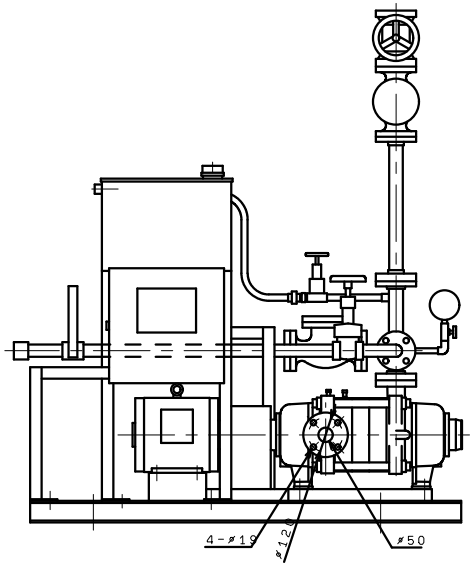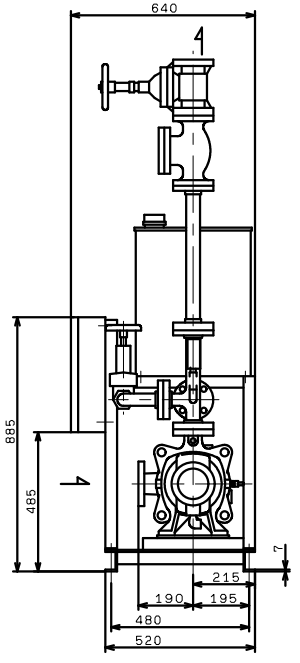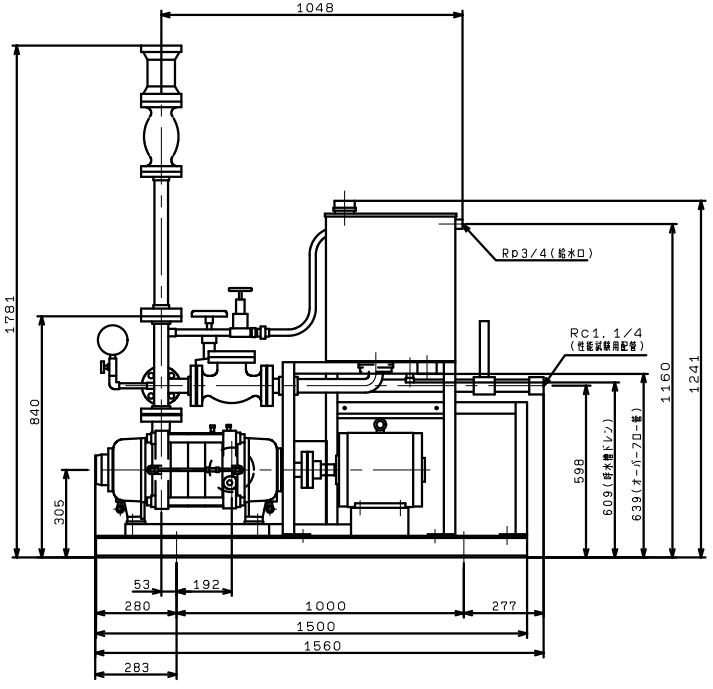
VC(83)