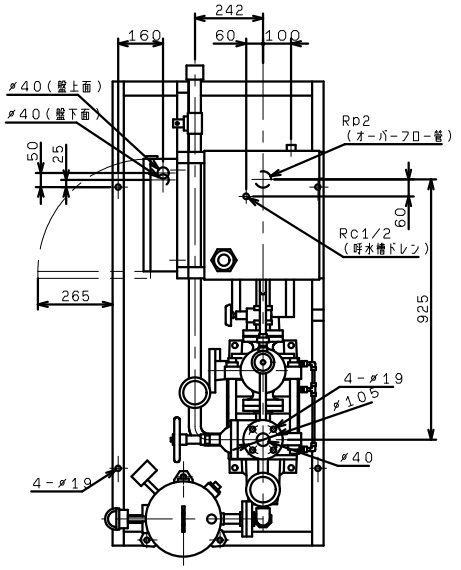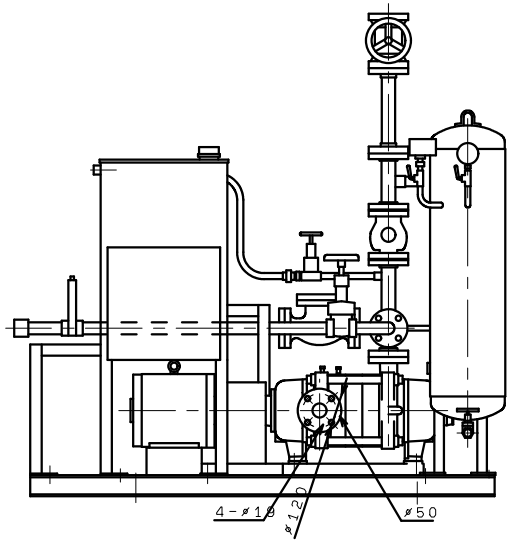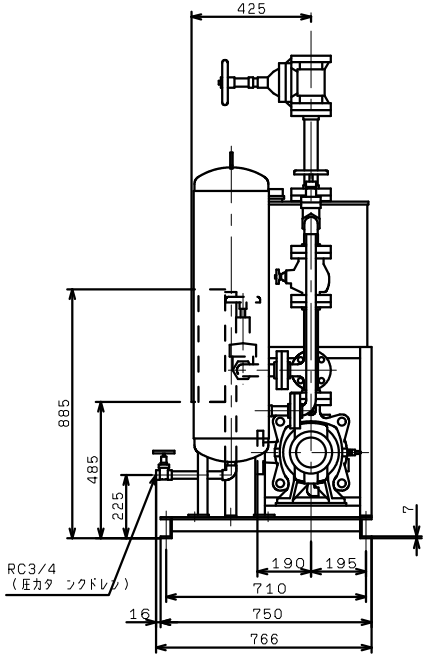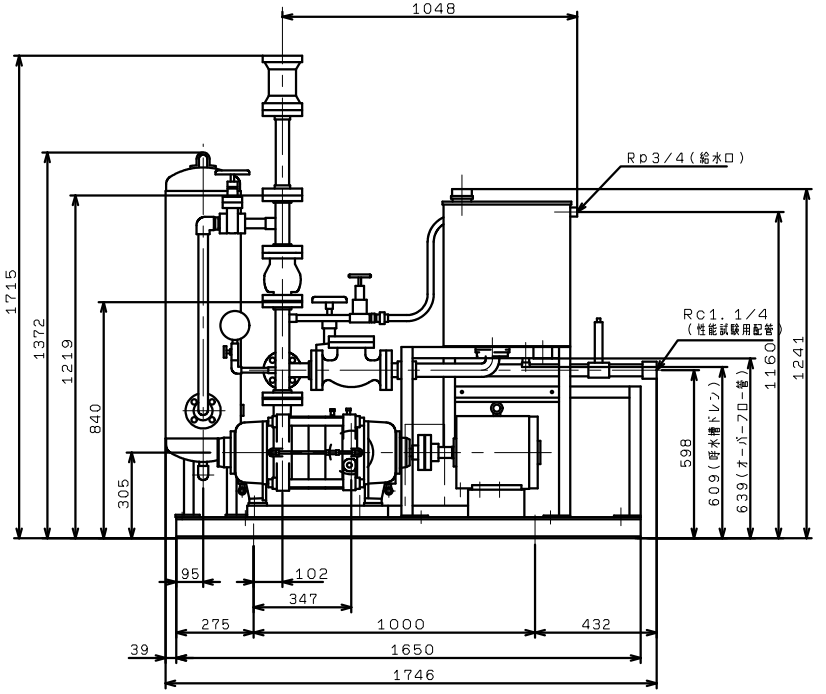KTK505A4ME7.5TP
標準，VC（43，46，47，76，86，87，94，96）