KTK505A5ME15TP
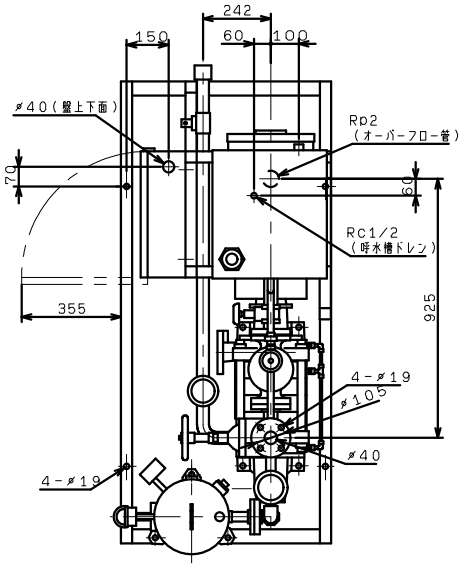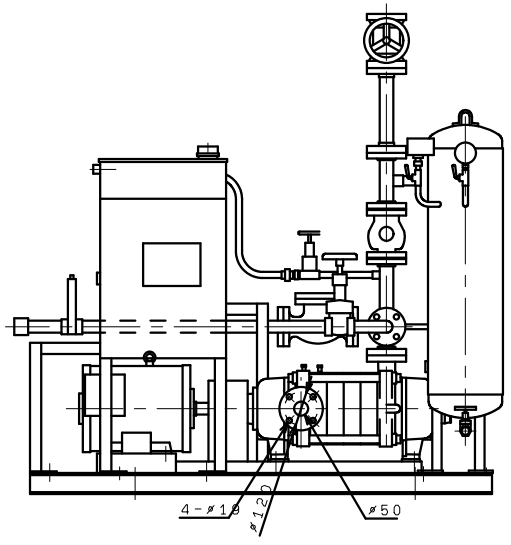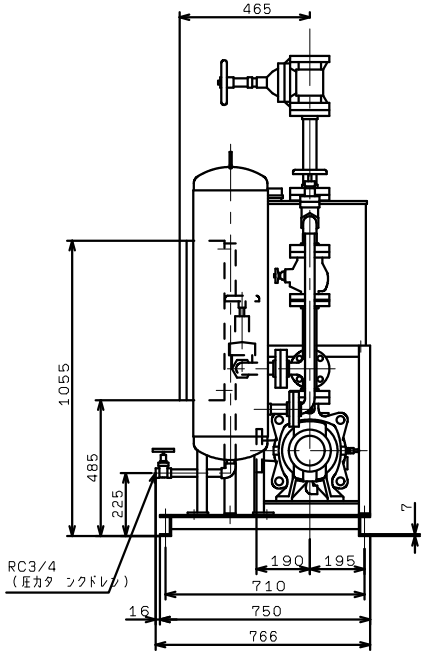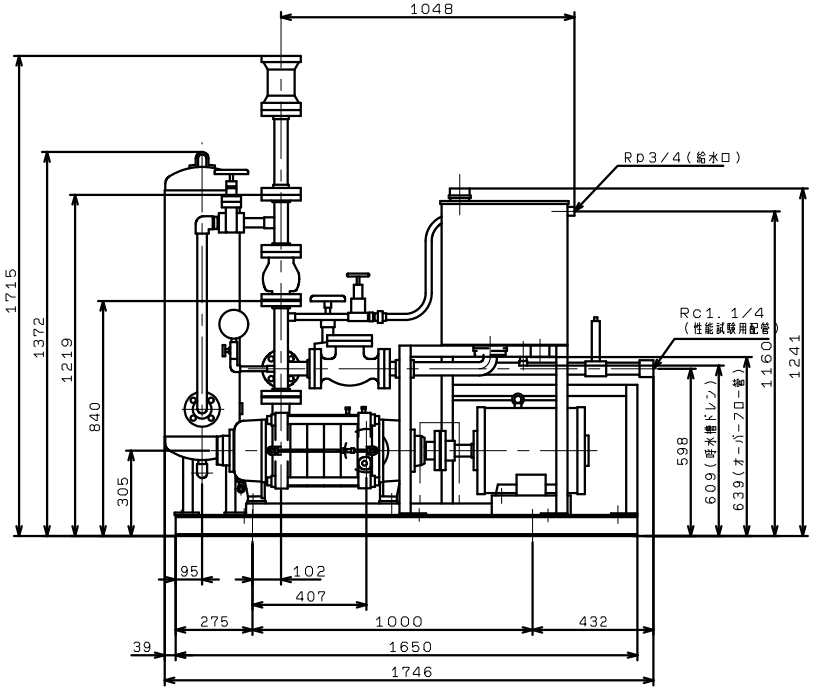
標準，VC（46，47，76，86，87，94，96）