KTK505A6ME18TP
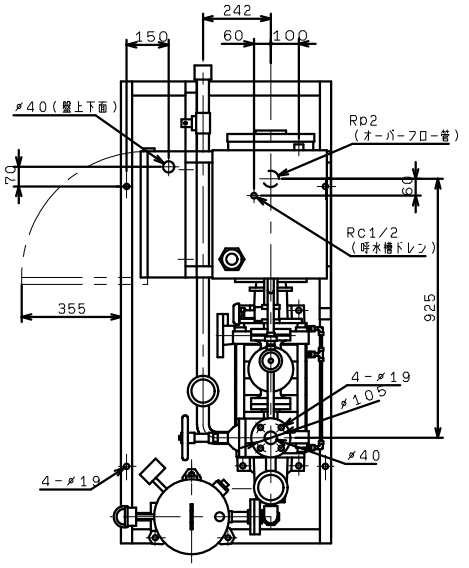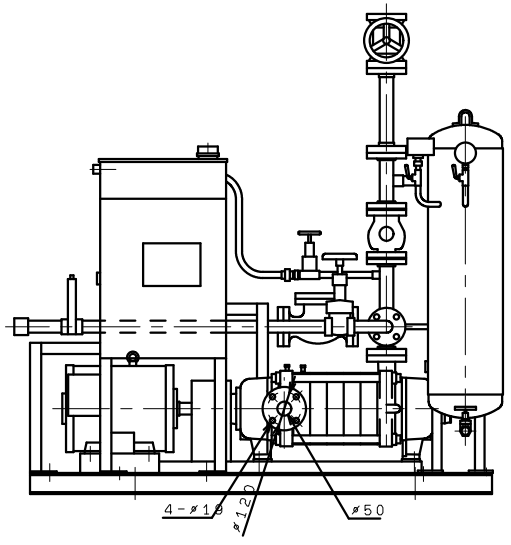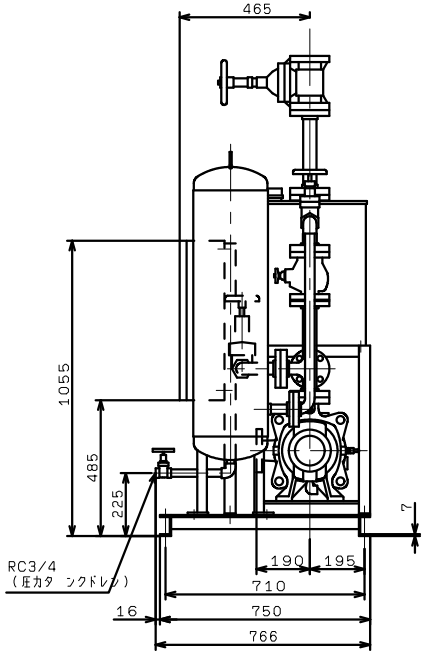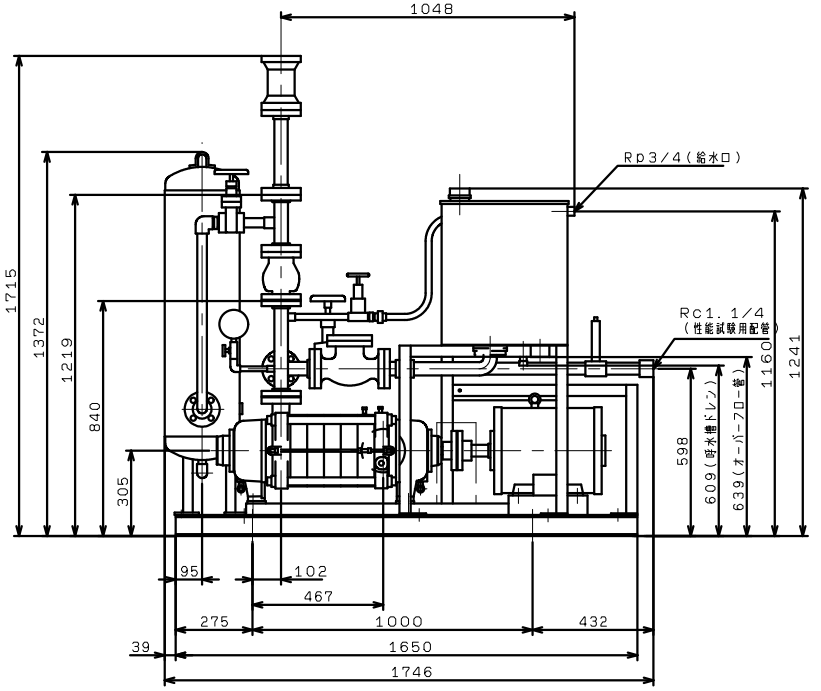
標準，VC（46，47，76，86，87，94，96）