KTK506A4ME22TP
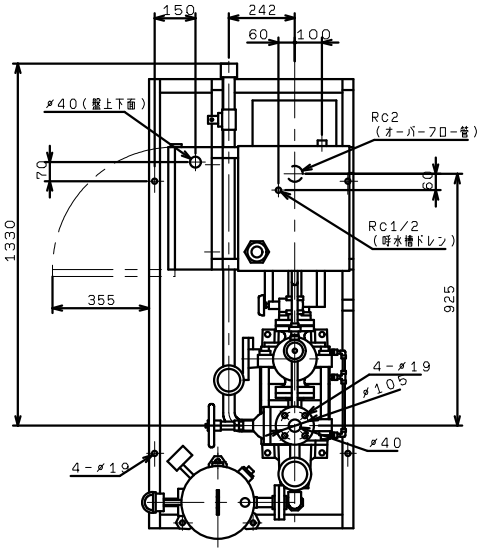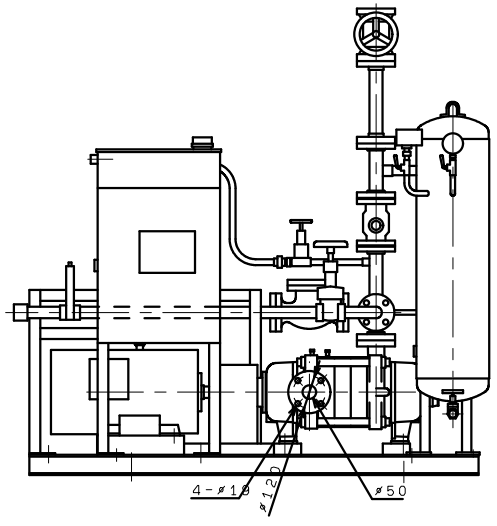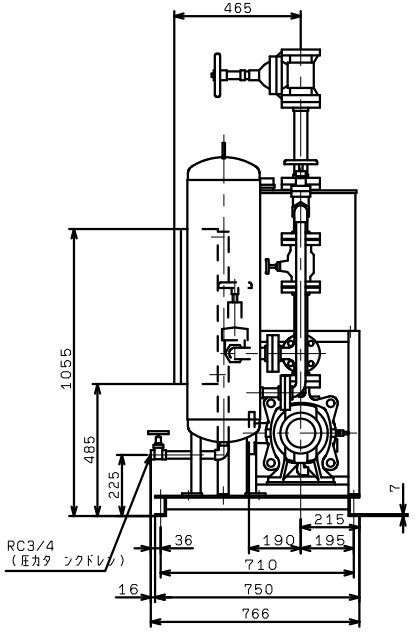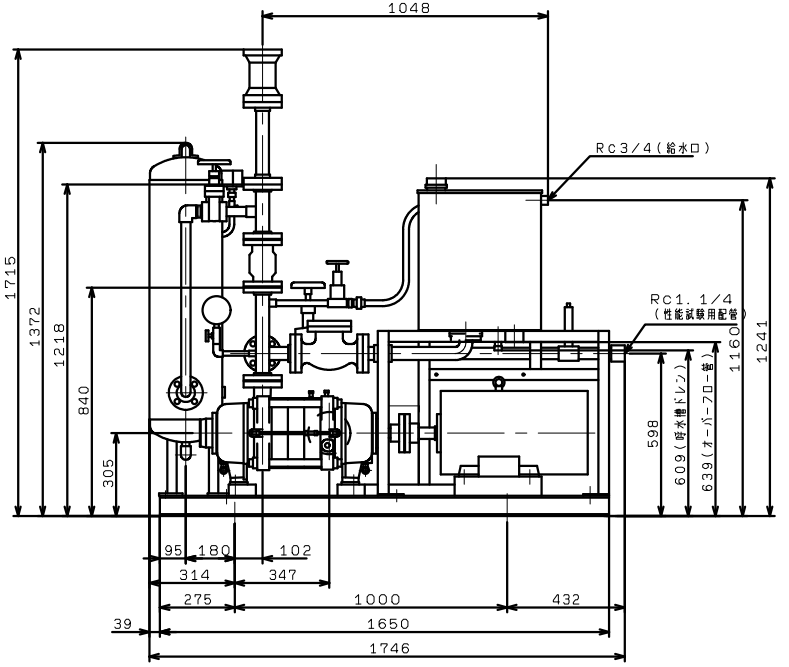
標準，VC（46，47，76，86，87，94，96）