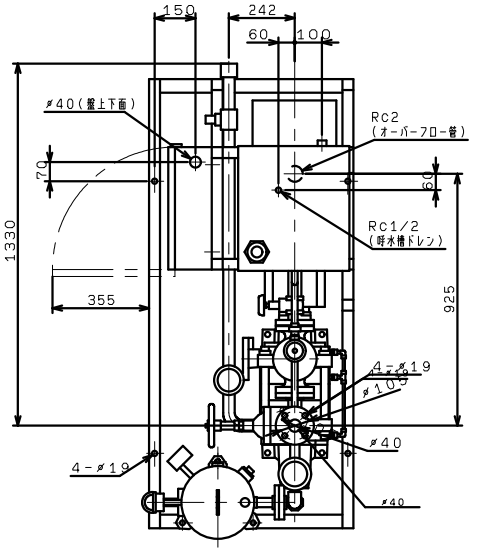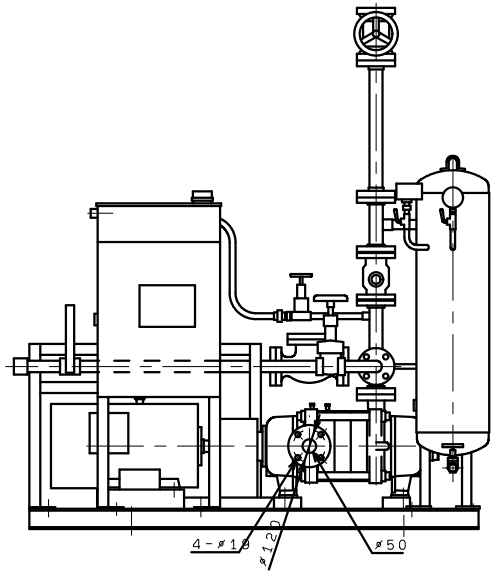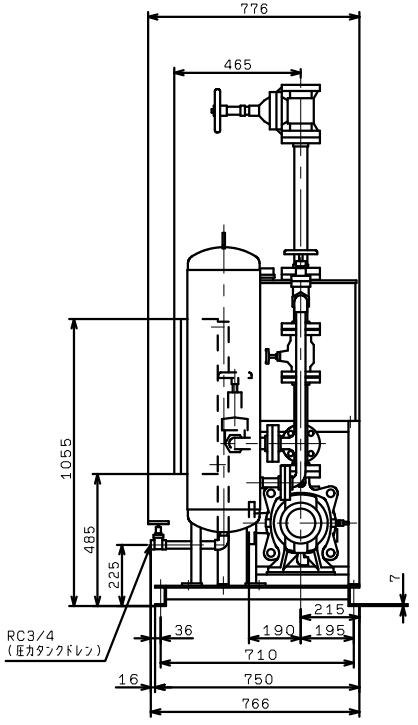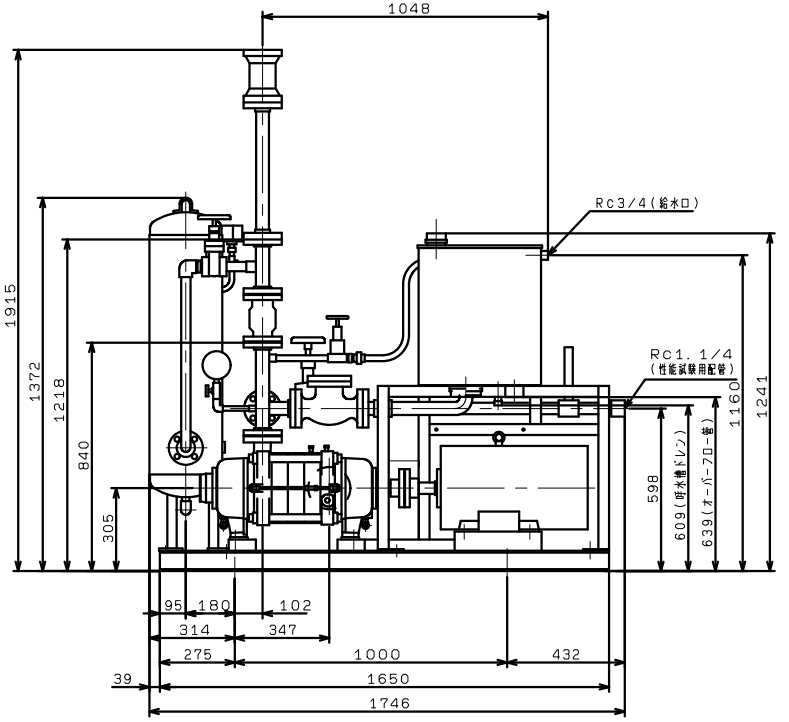KTK506A4ME22TP
VC(83)