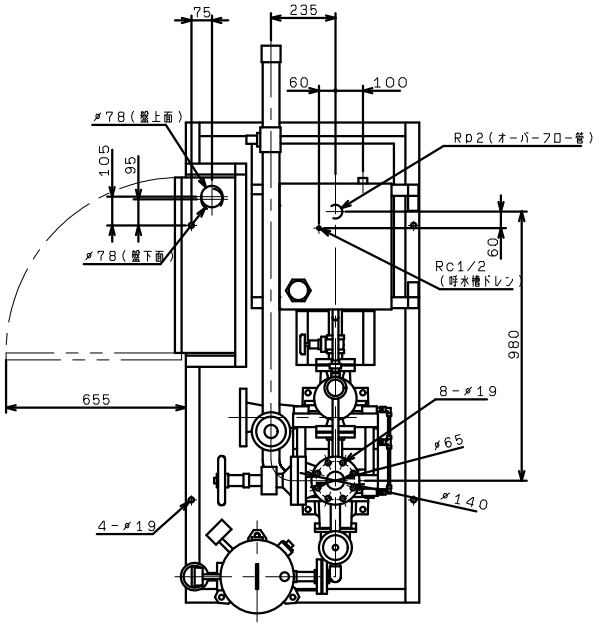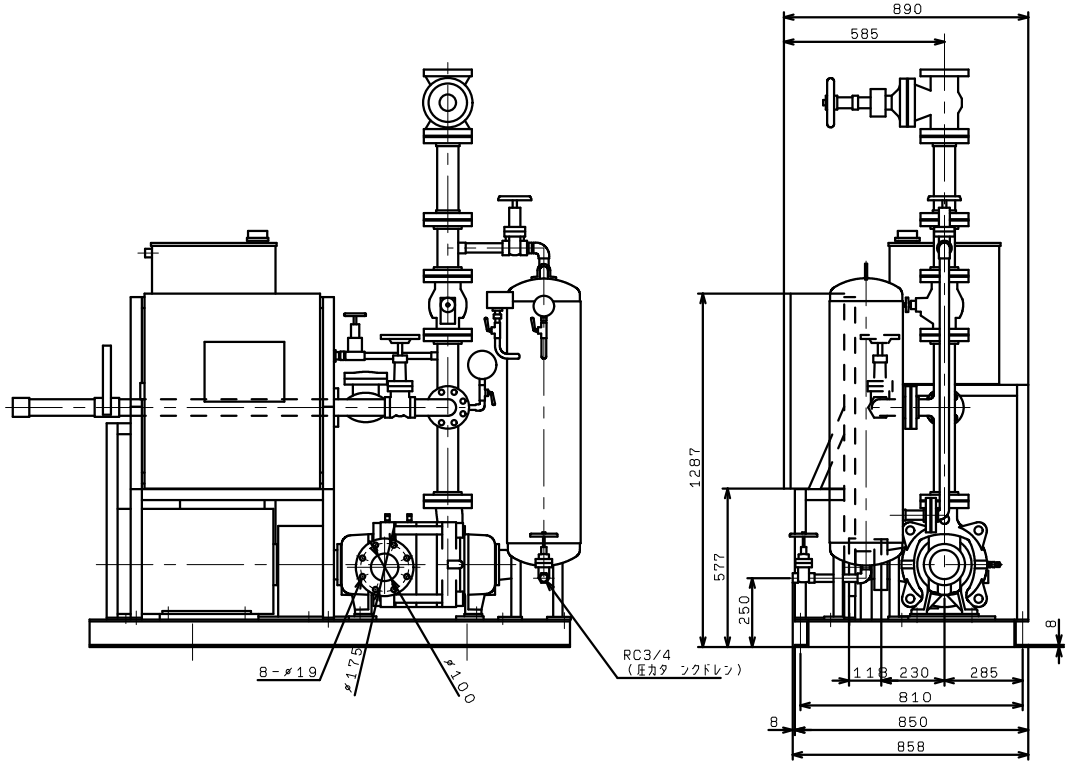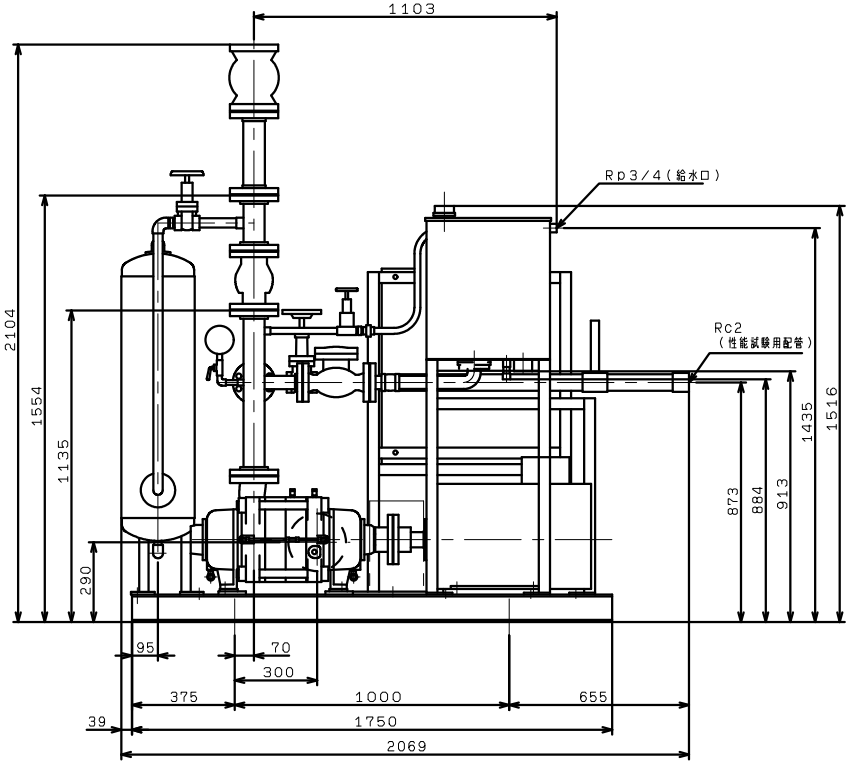KTK805A3ME30TP
標準，VC（86，87，94，96）