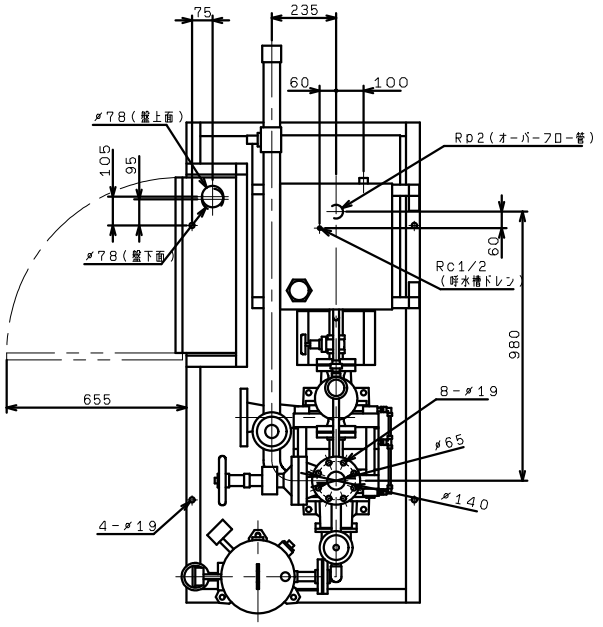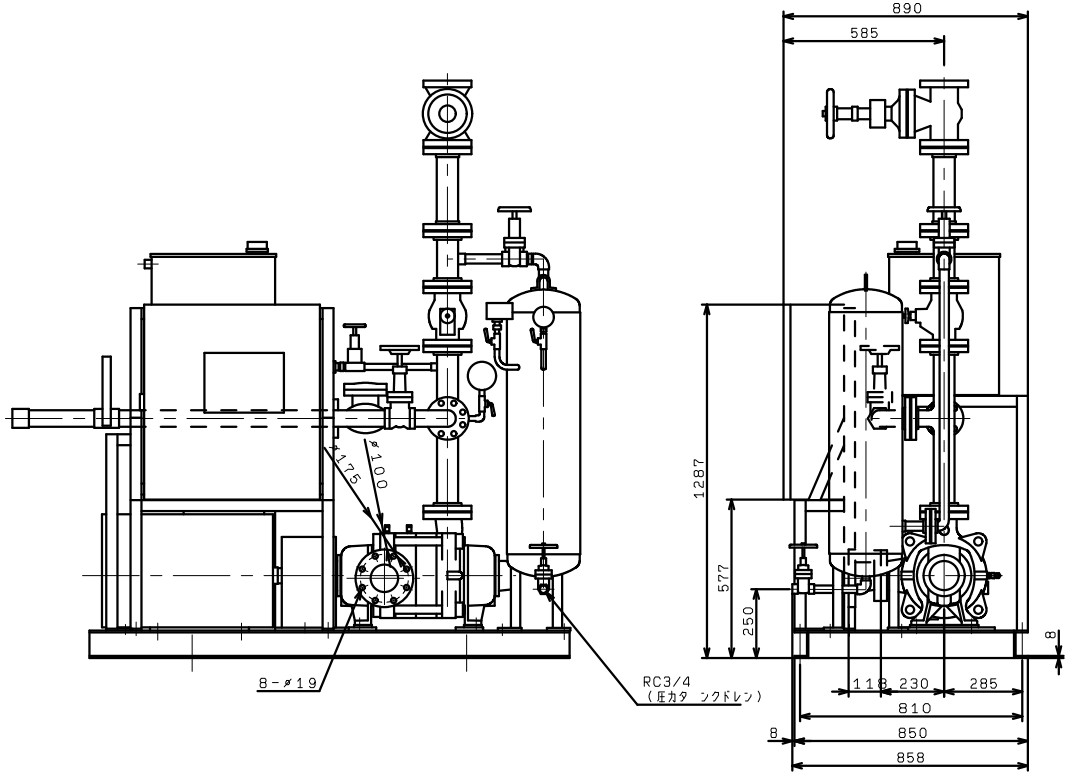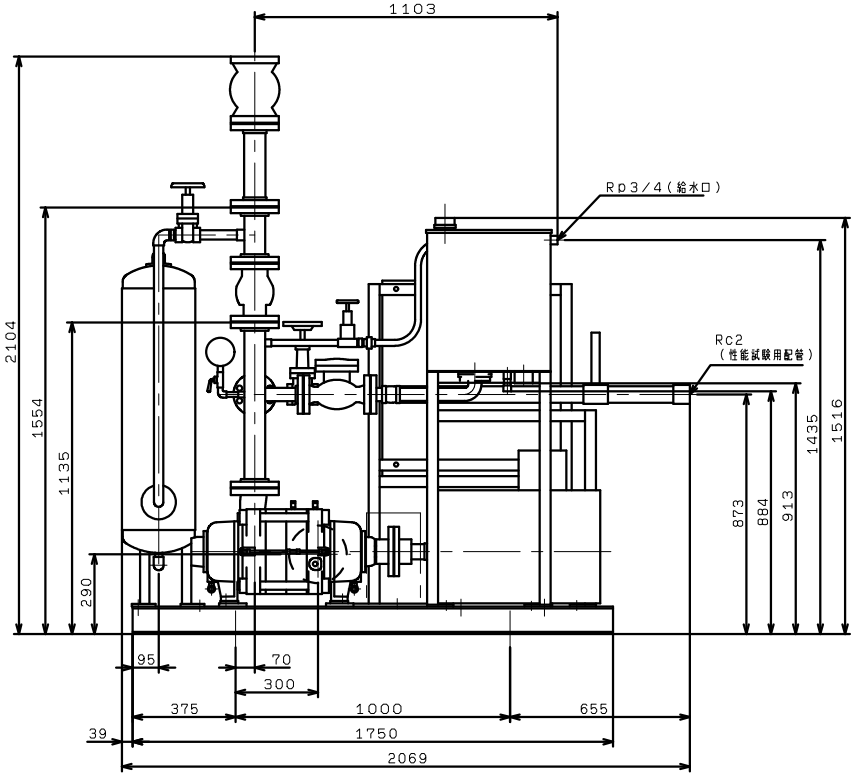KTK805A3ME37TP
標準，VC（86，87，94，96）