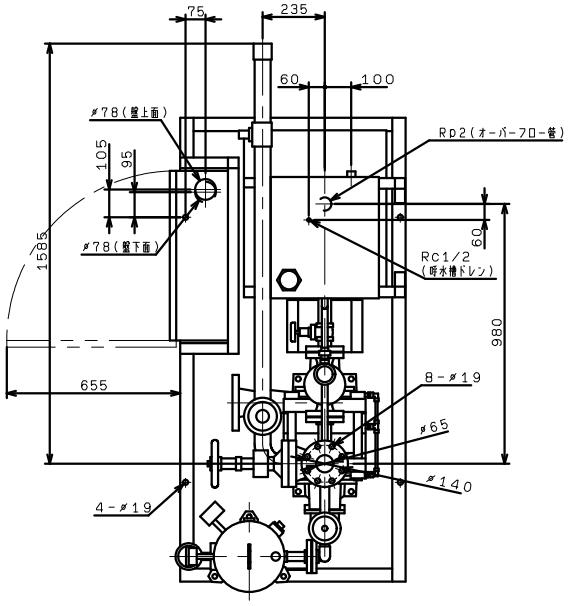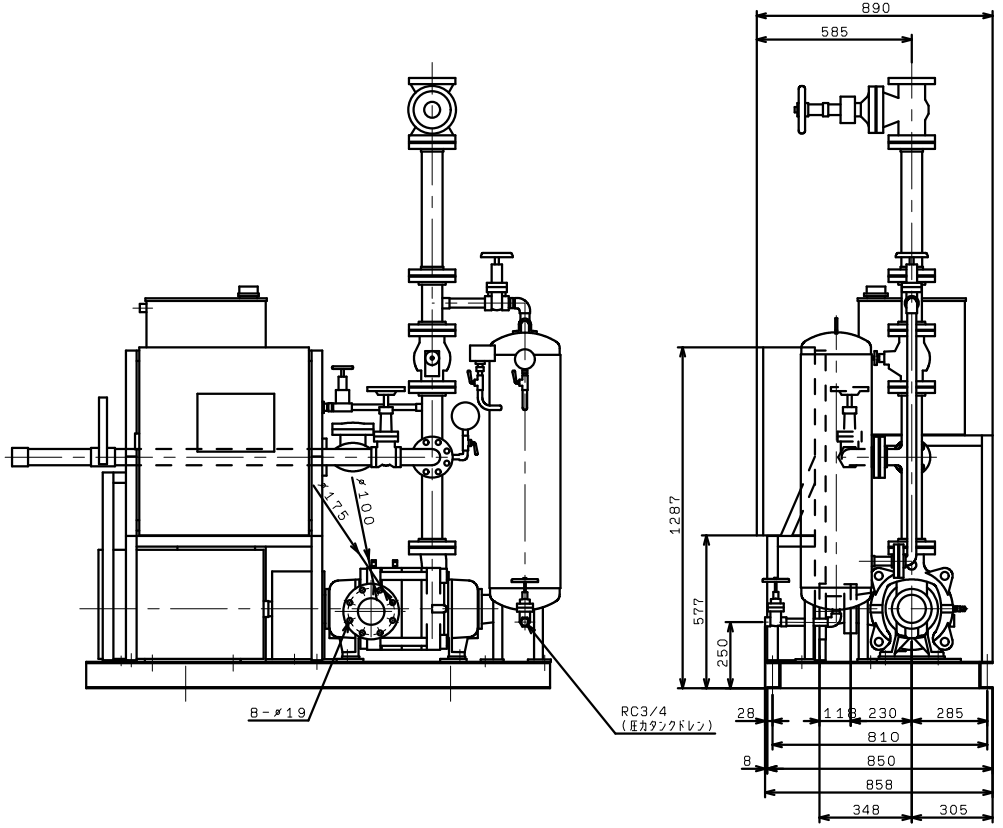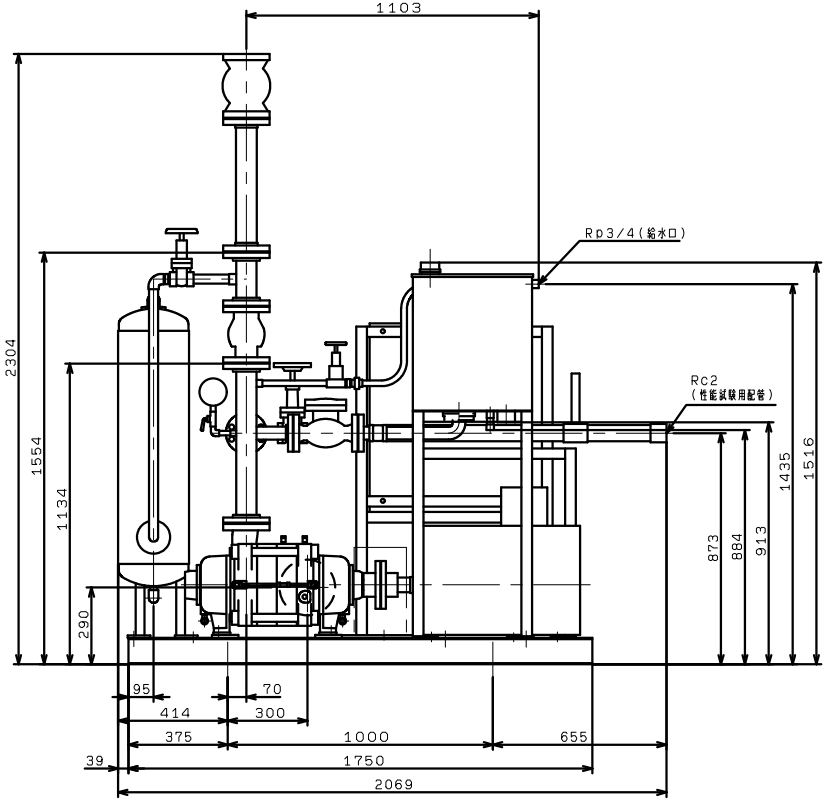KTK805A3ME37TP
VC(83)