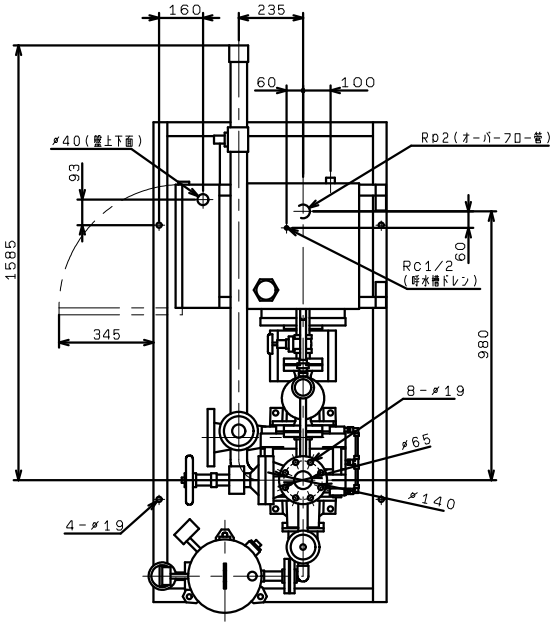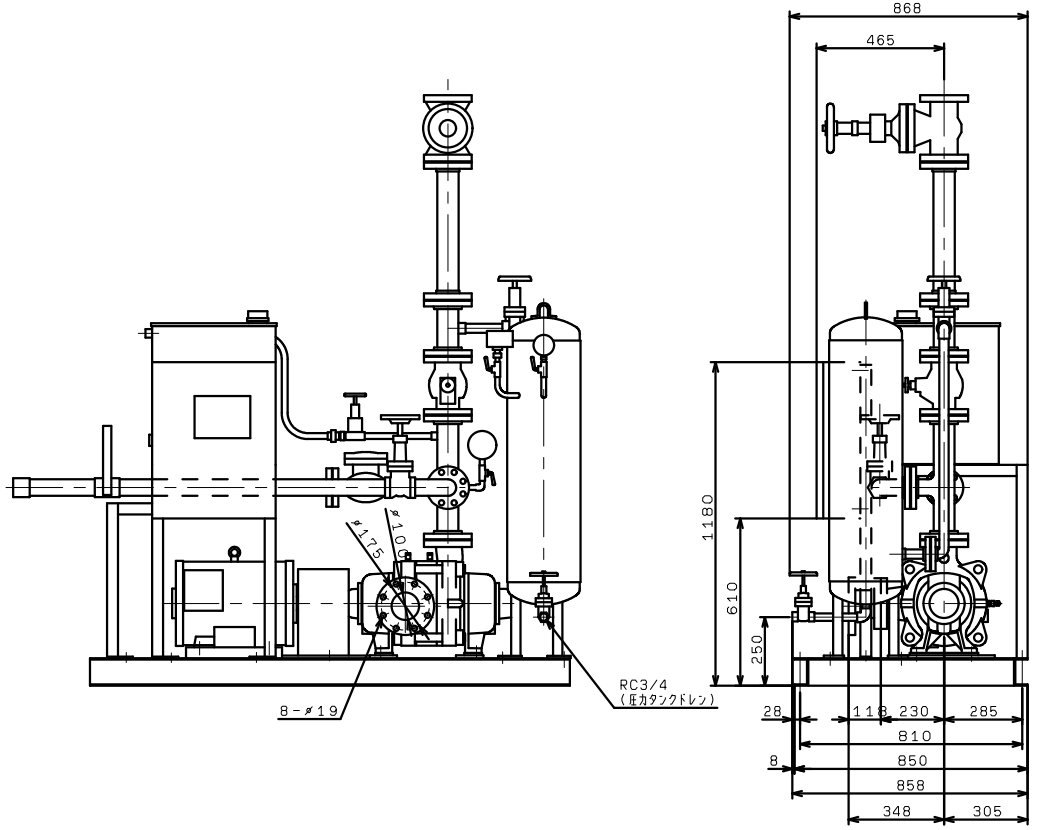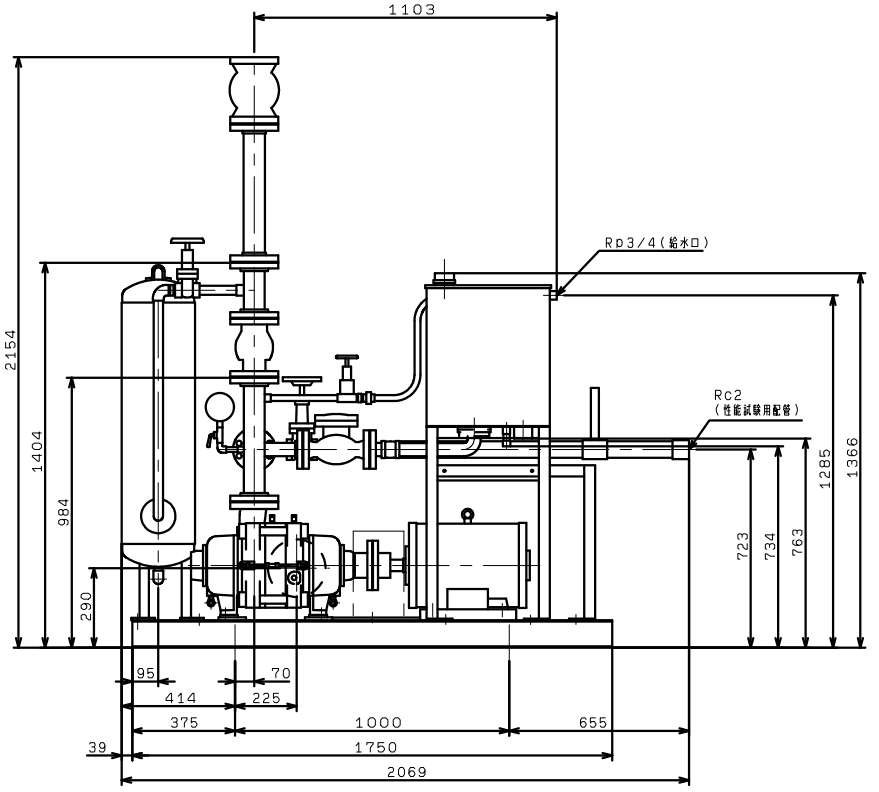KTK806A2ME22TP
VC(83)