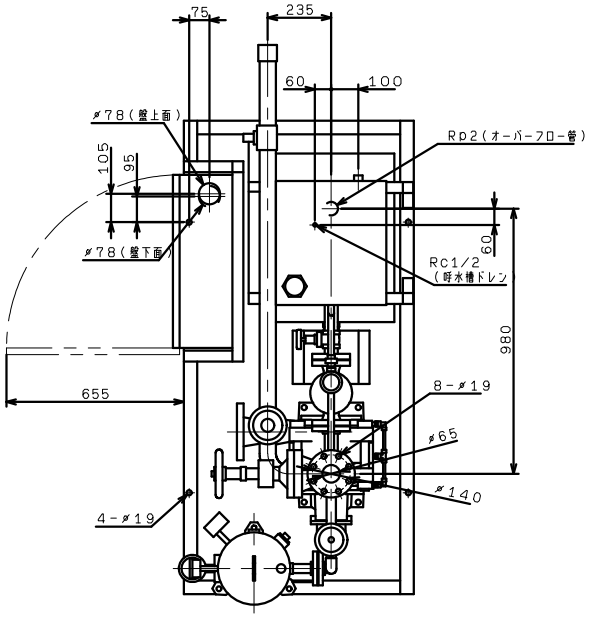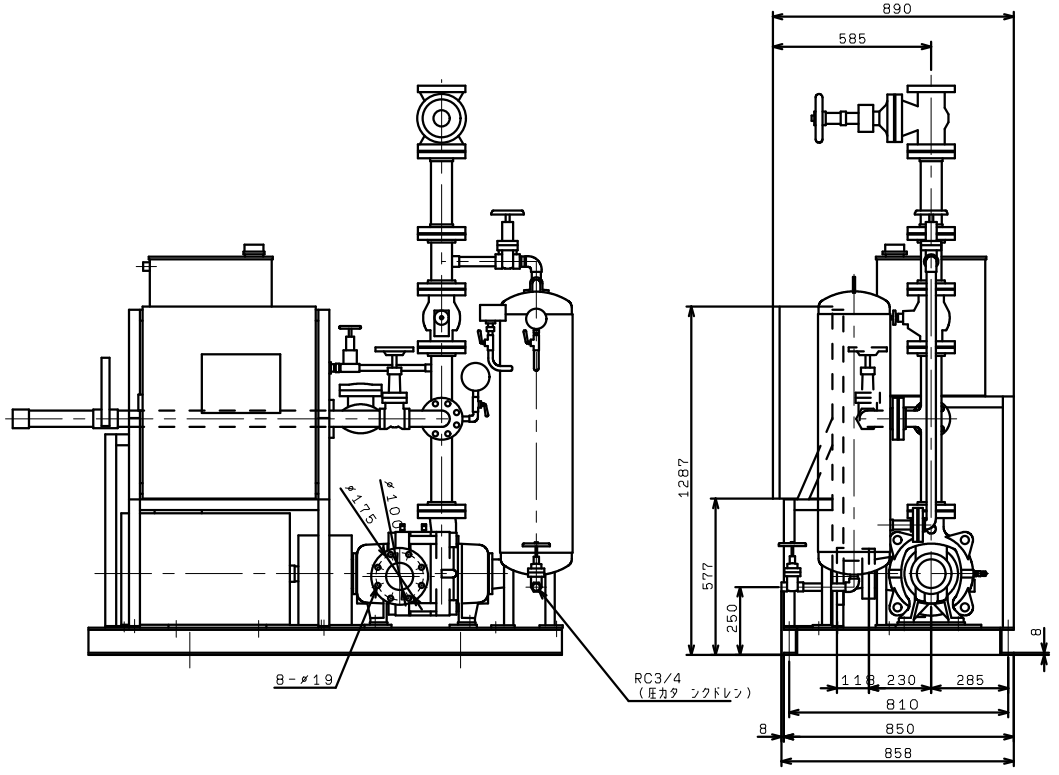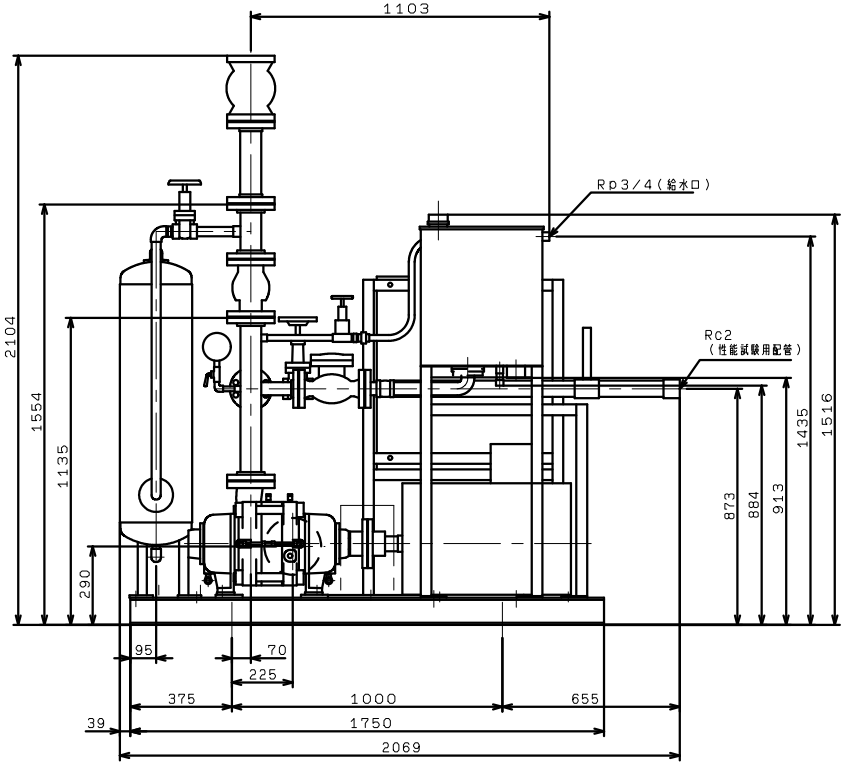KTK806A2ME37TP
KTK806A2ME45TP
標準，VC（86，87，94，96）