KTY1255C2ME15TP
KTY1255B2ME15TP
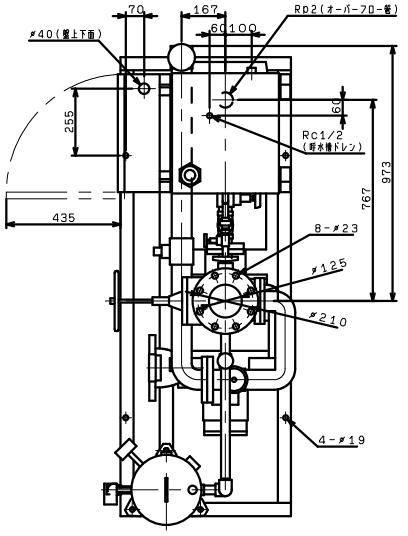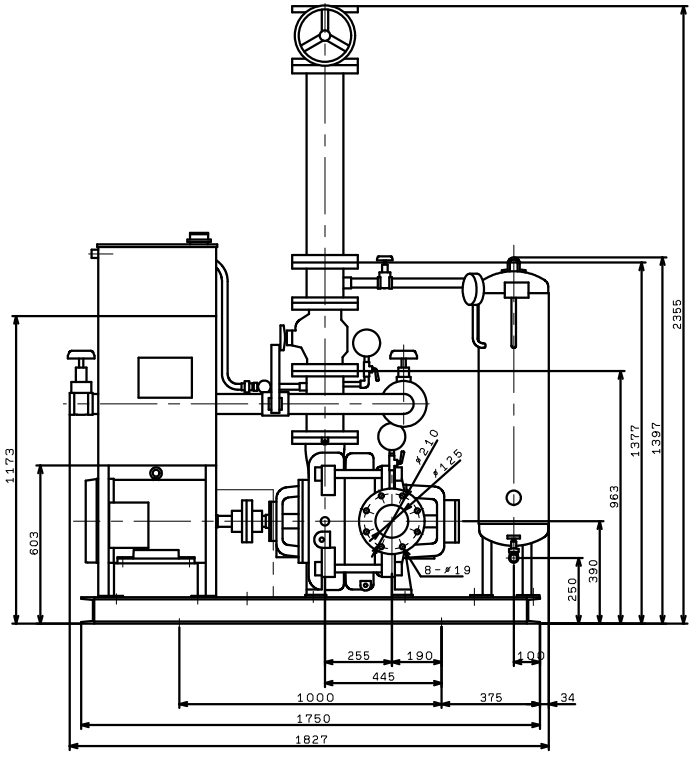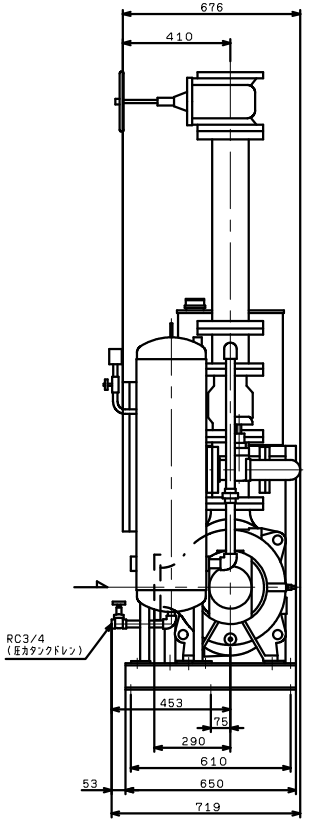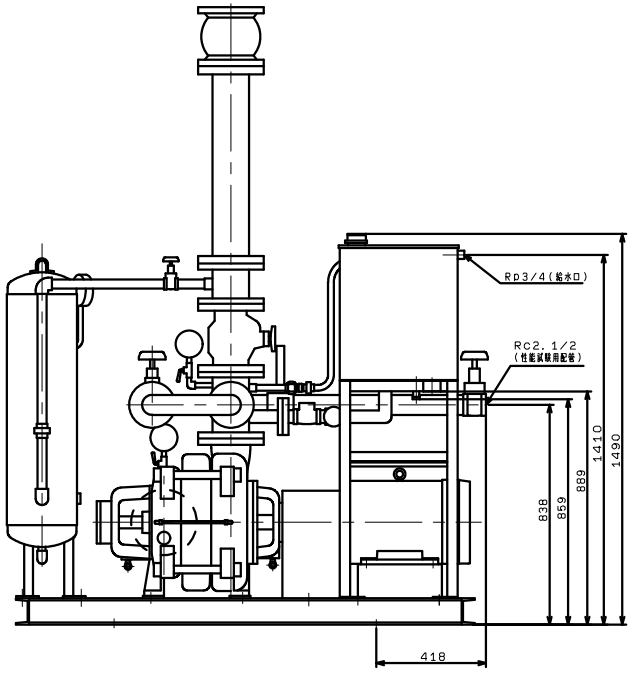
VC85