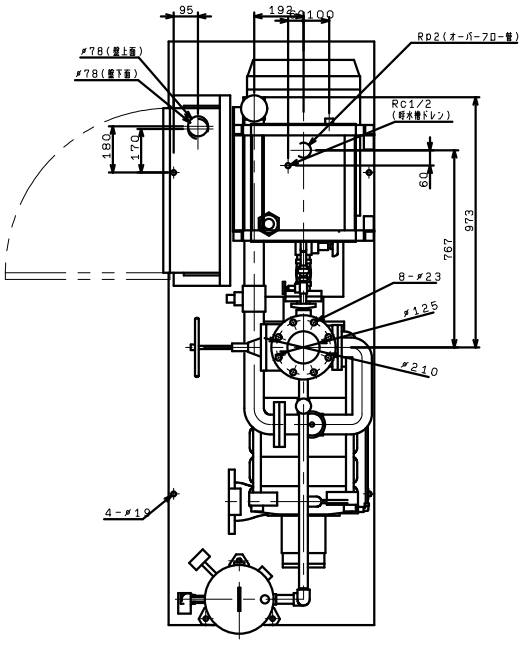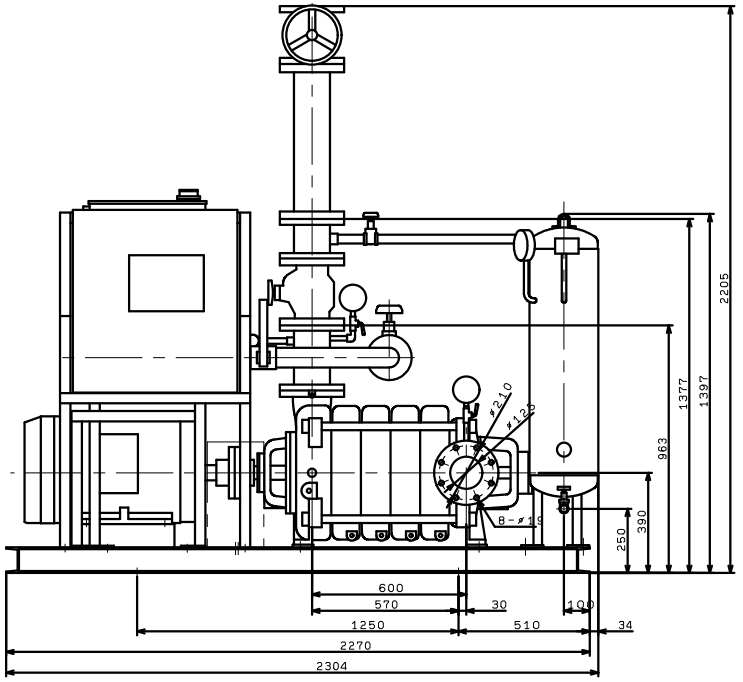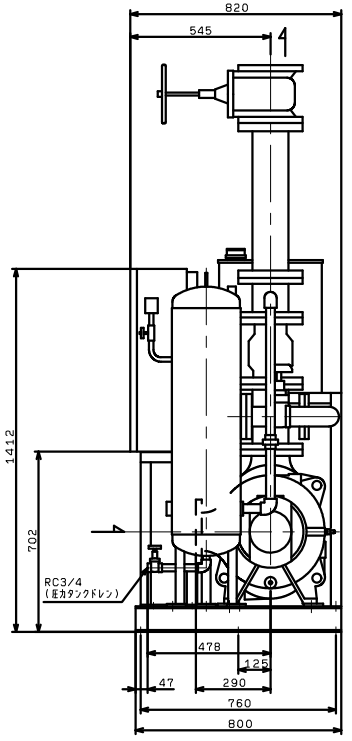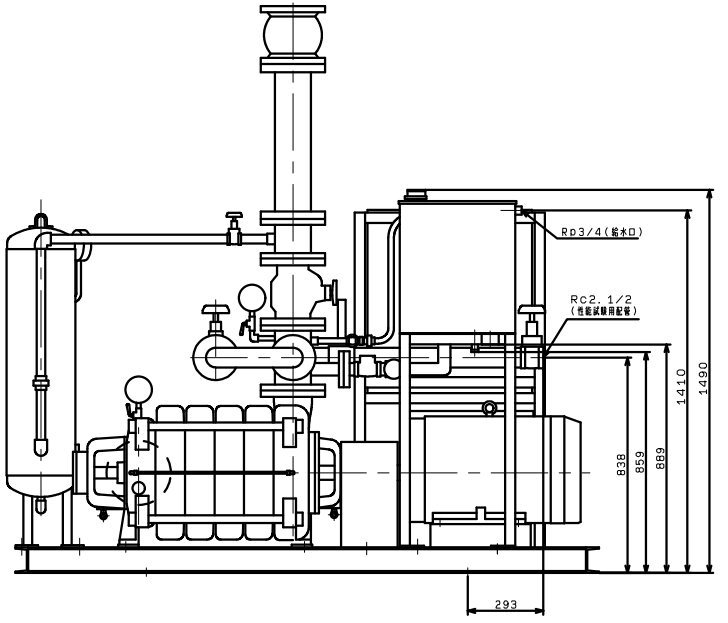KTY1255A5ME37TP
KTY1255A5ME45TP
VC84