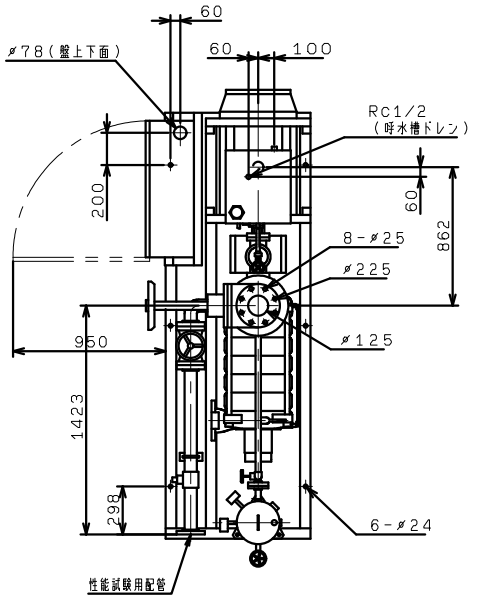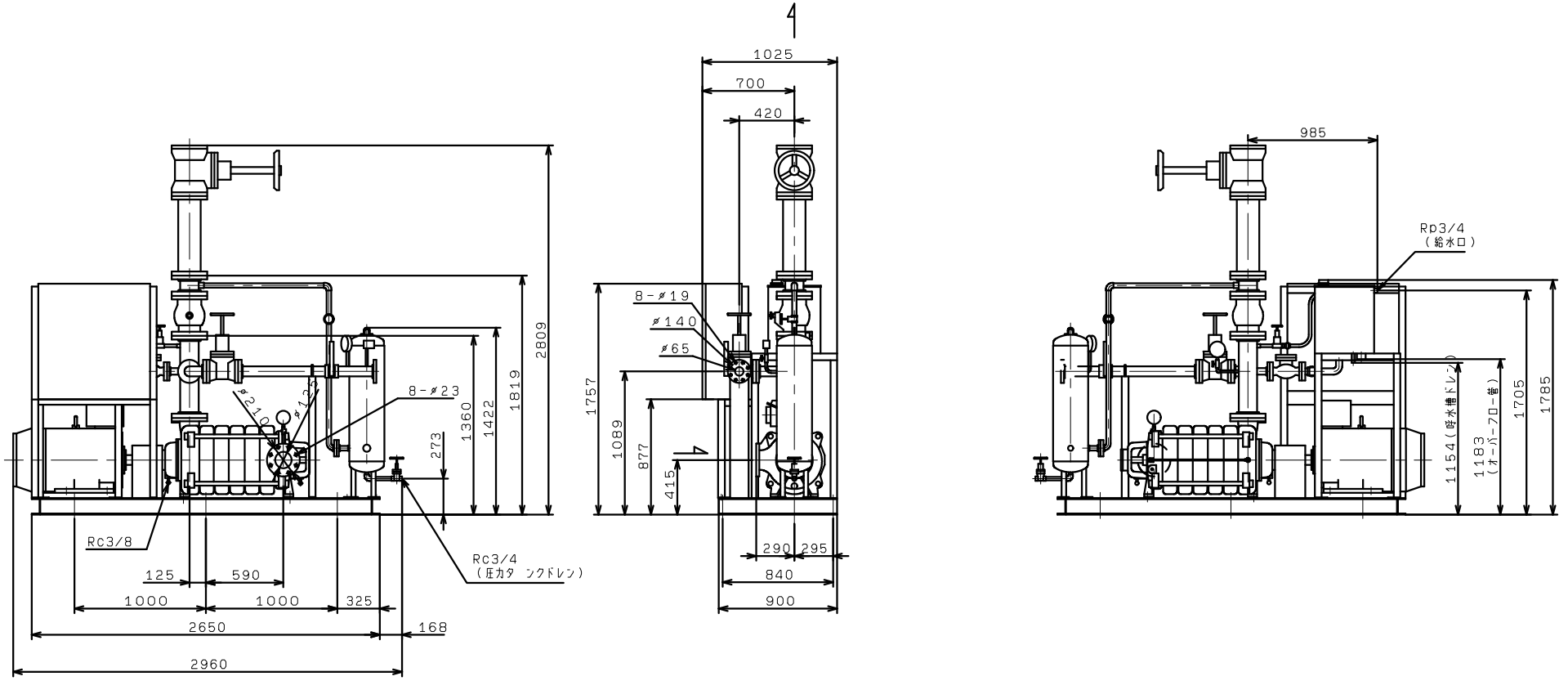KTY1255HA6ME75TP
(VC84)