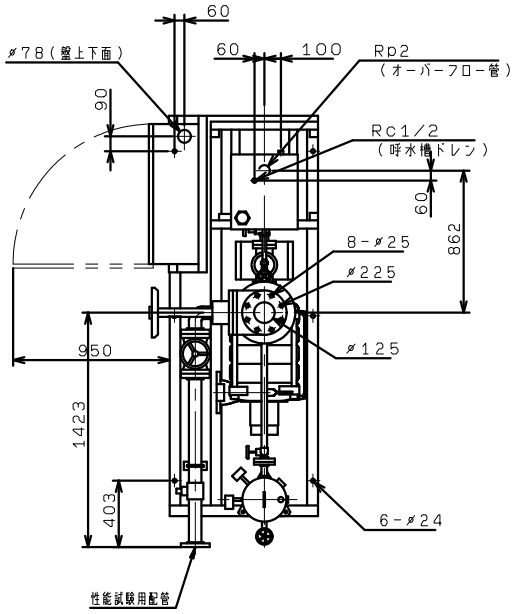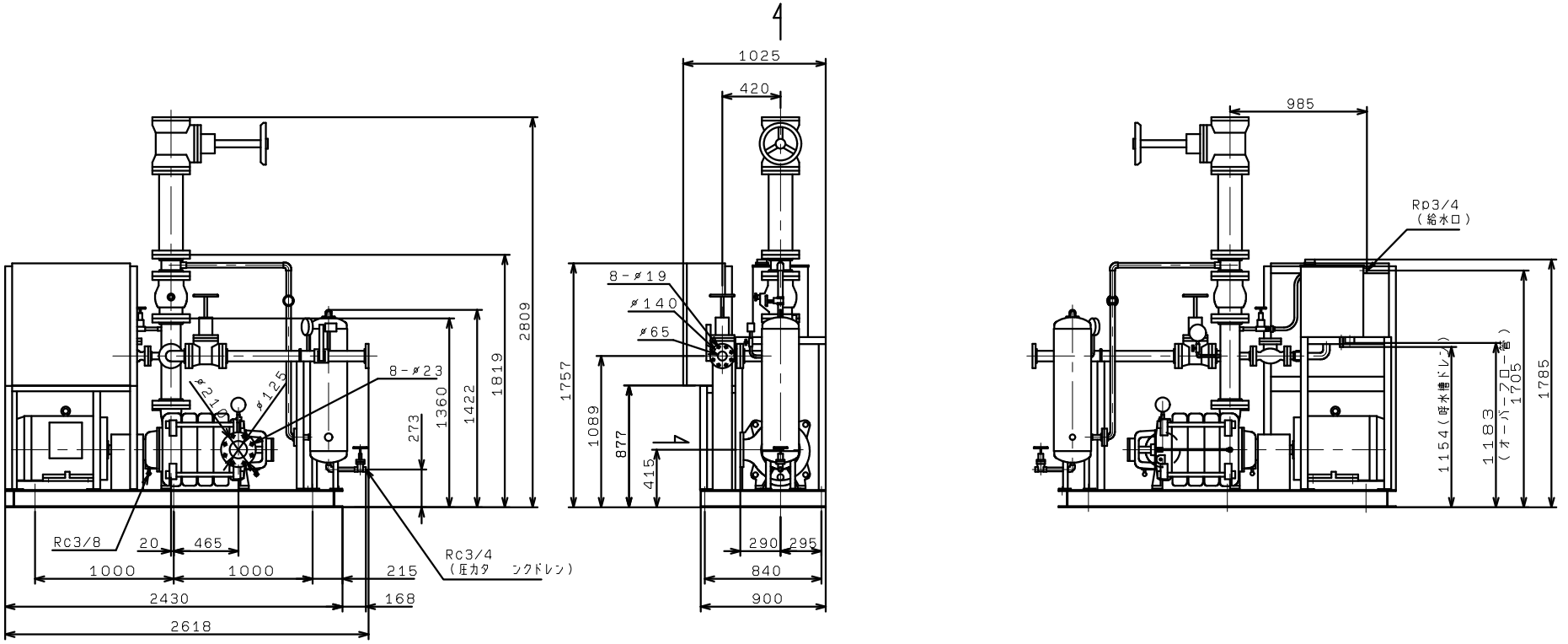KTY1256HA4ME55TP
(VC84)