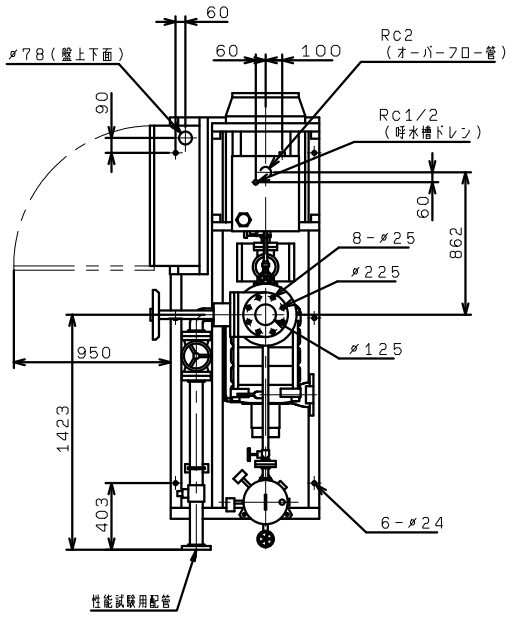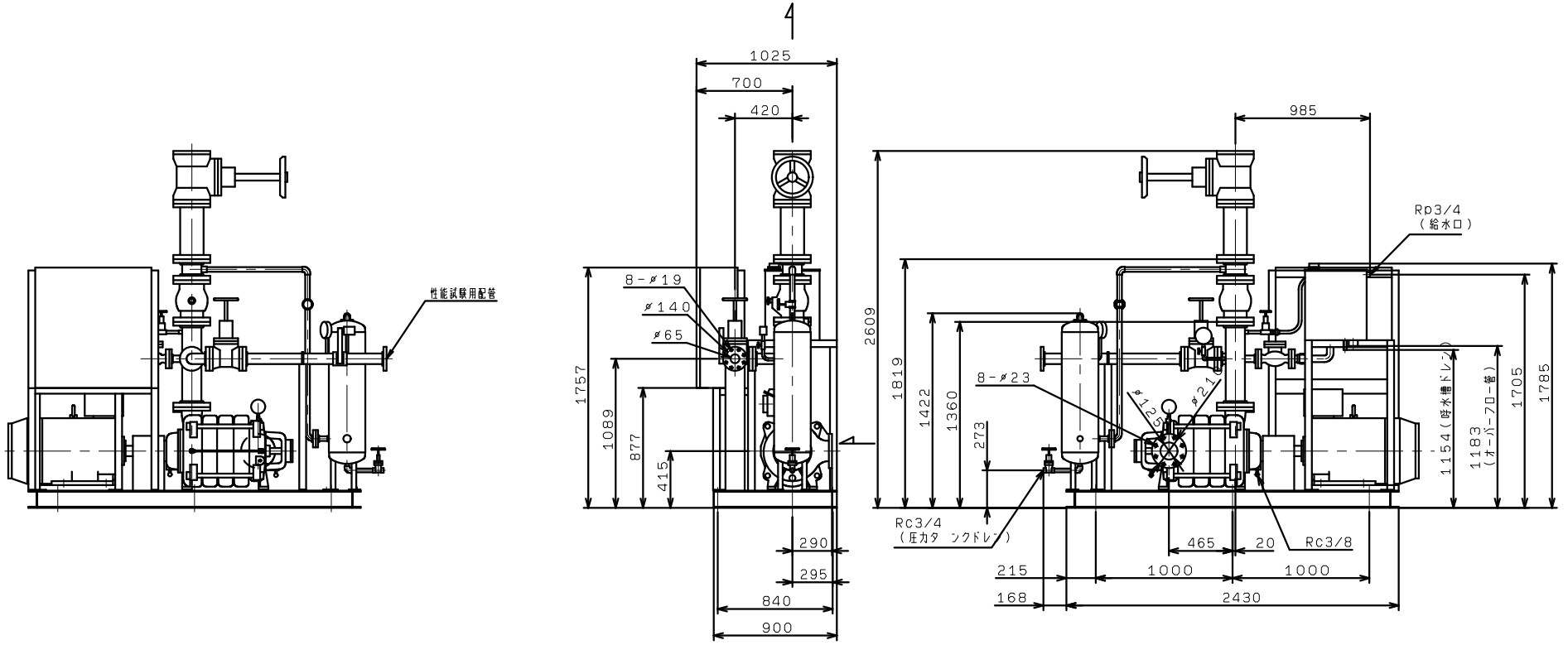KTY1256HA4ME75TP
(VC81)