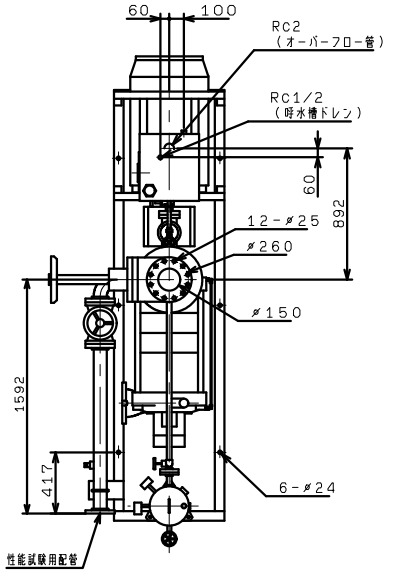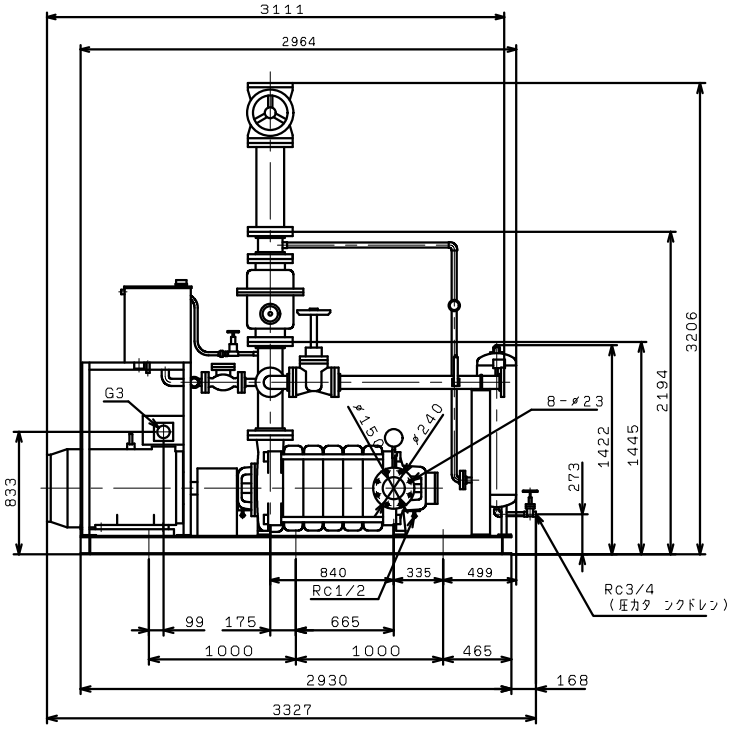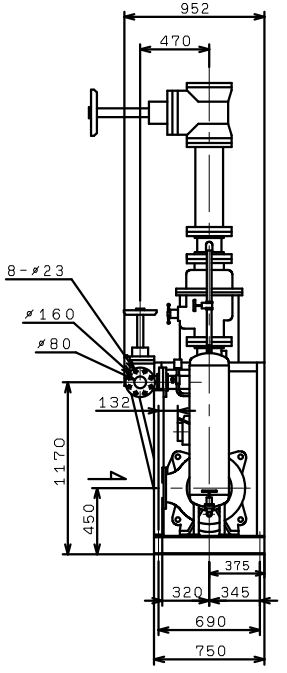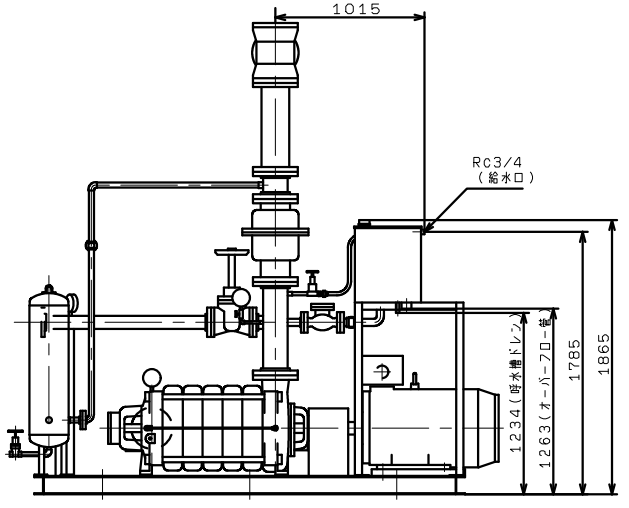KTY1505HA6ME132TP
(VC84)