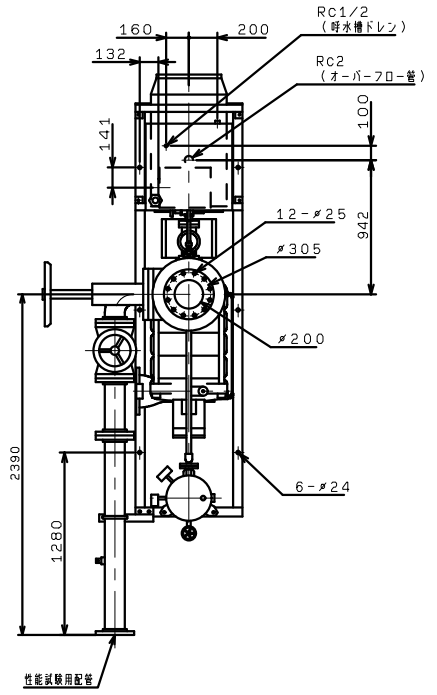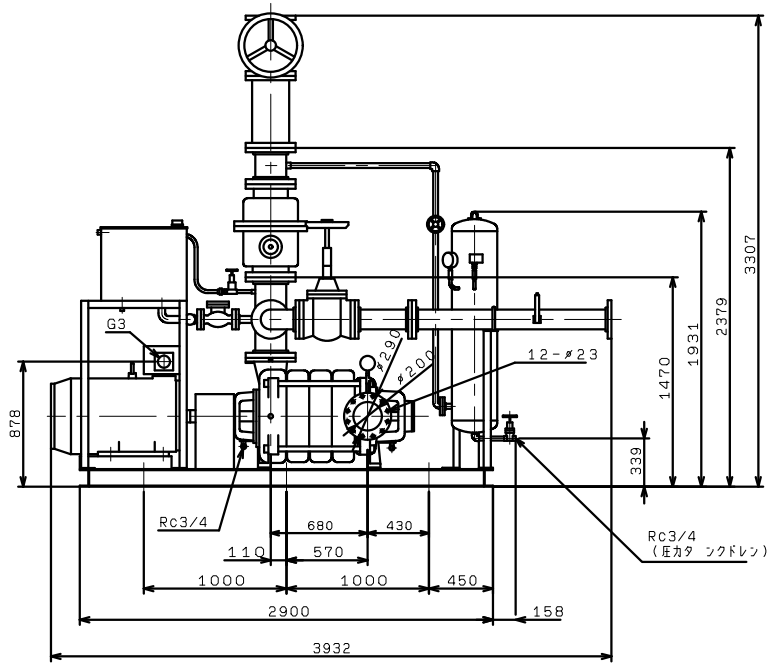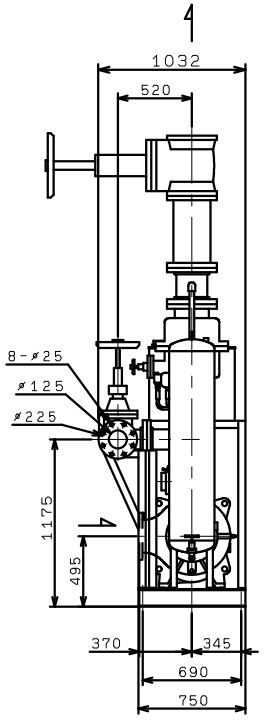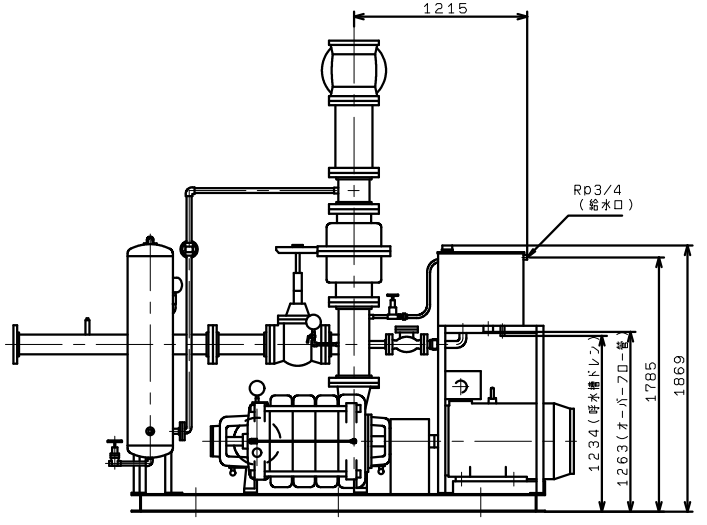KTY2005HA4ME110TP
(VC83)