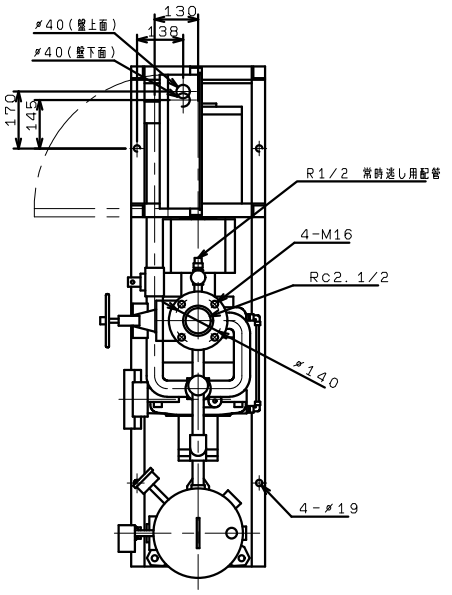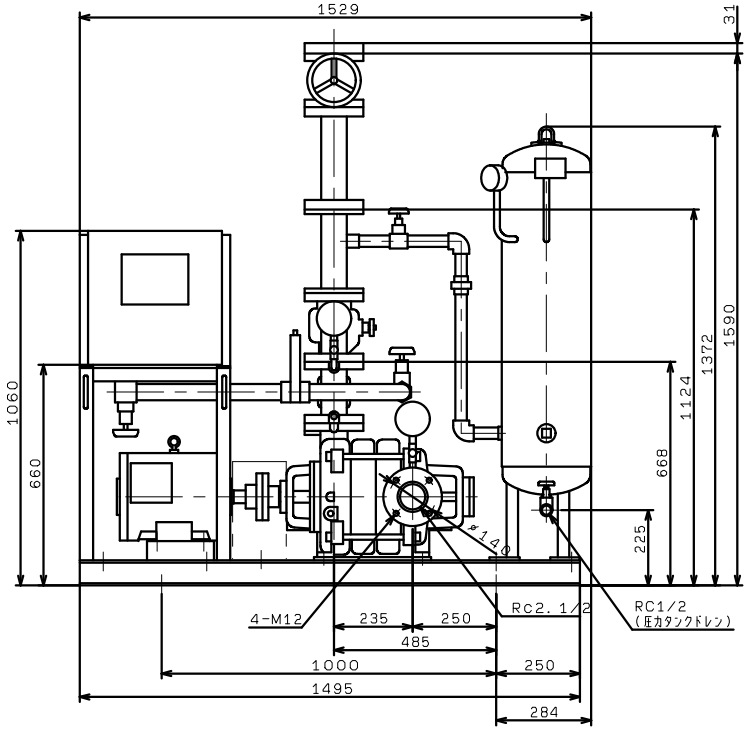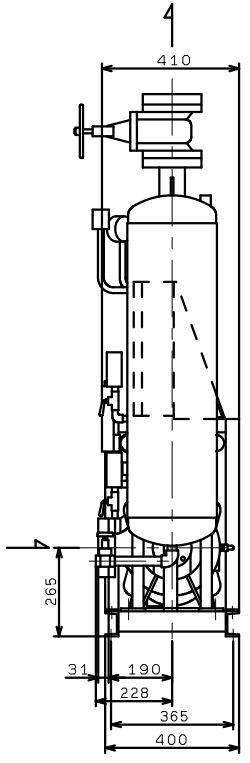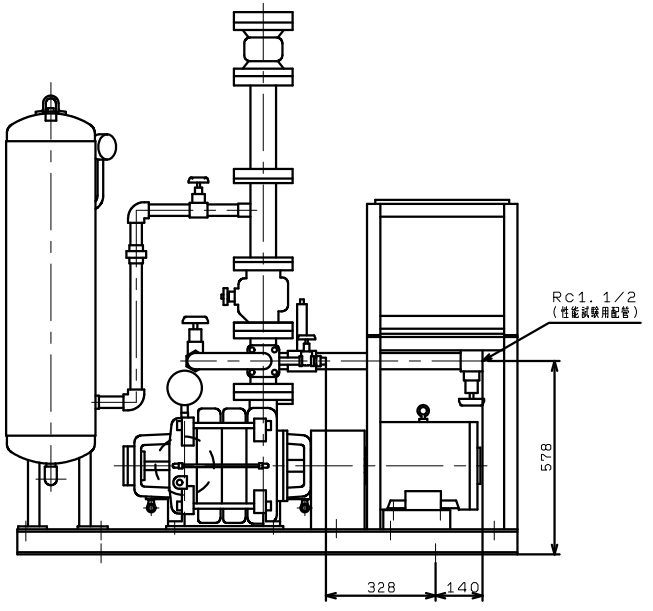KTY656A3ME7.5FP
標準，VC43/46/47/76/96