T806X4ME18

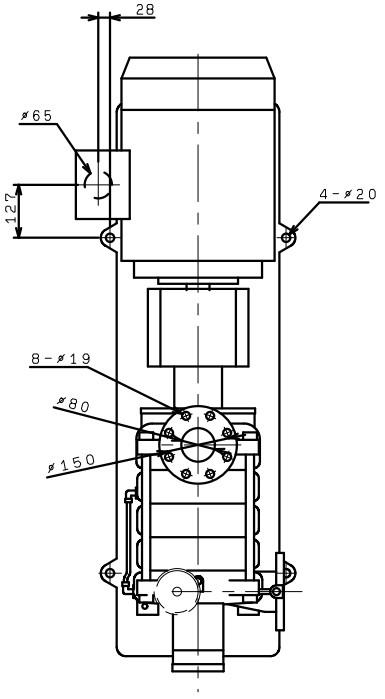
28
ø65
127
4-ø20
8-ø19
ø80
ø150

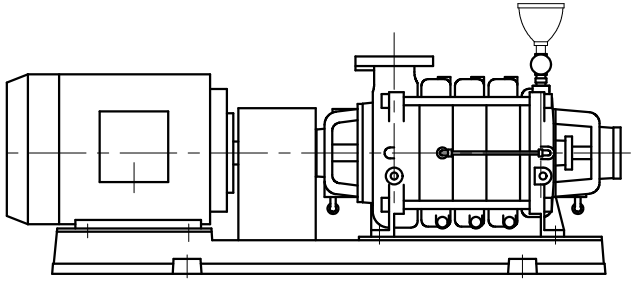

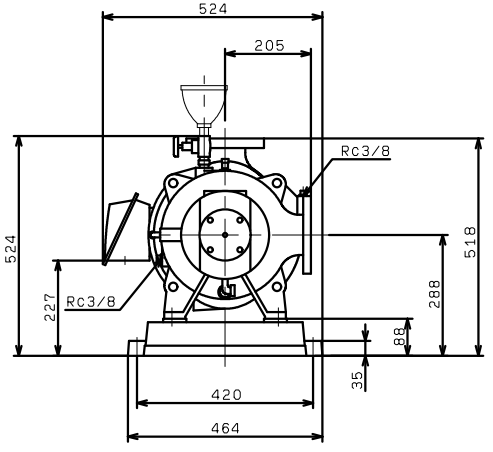
524
205
Rc3/8
524
227
Rc3/8
518
288
88
35
420
464

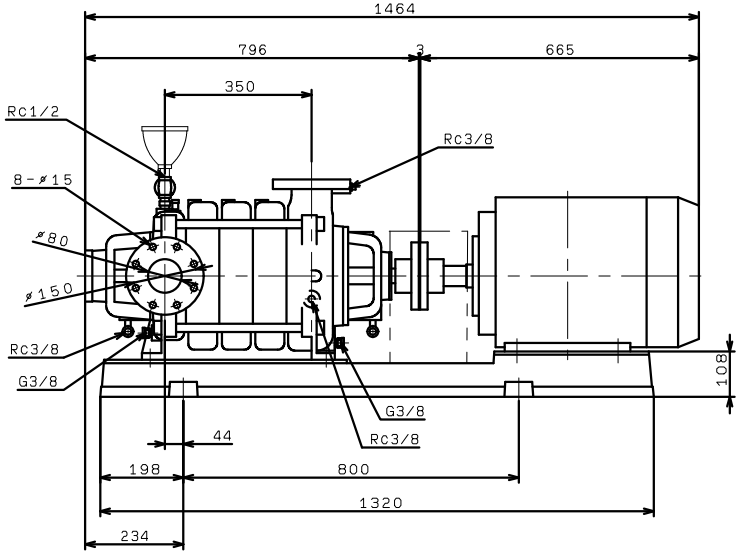
1464
796
3
665
350
Rc1/2
Rc3/8
8-ø15
ø80
ø150
Rc3/8
G3/8
G3/8
Rc3/8
108
44
198
800
1320
234