TN-R1006X3ME18
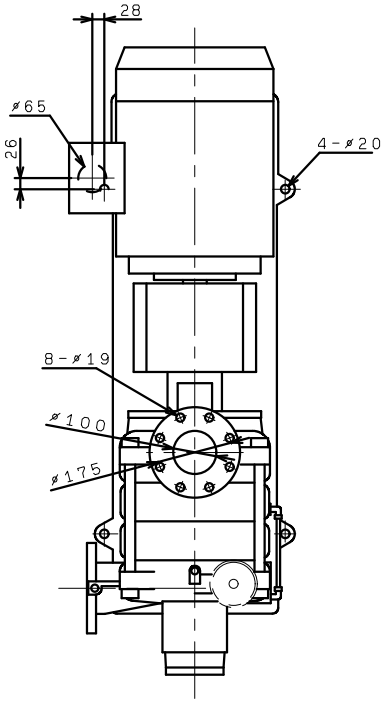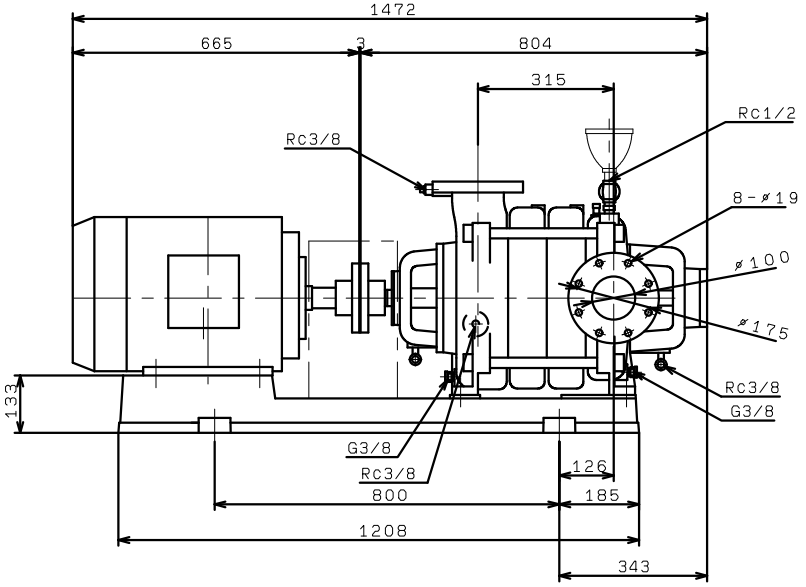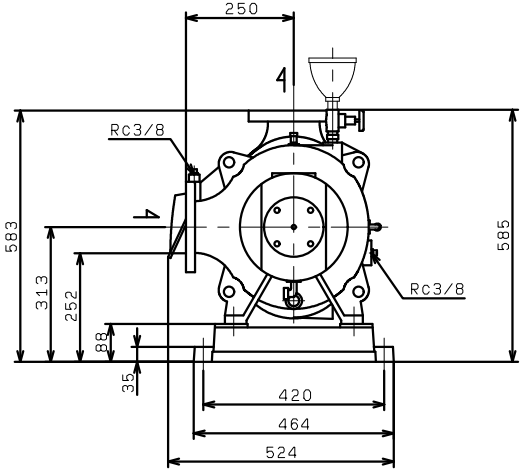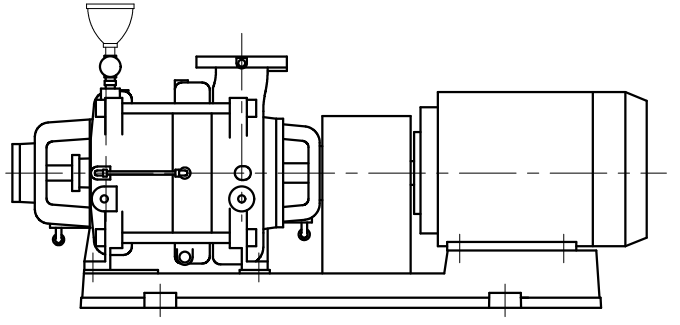
TN-R1006X3ME22