WUE50/65-1.5L
WUE50/65-1.5T4L
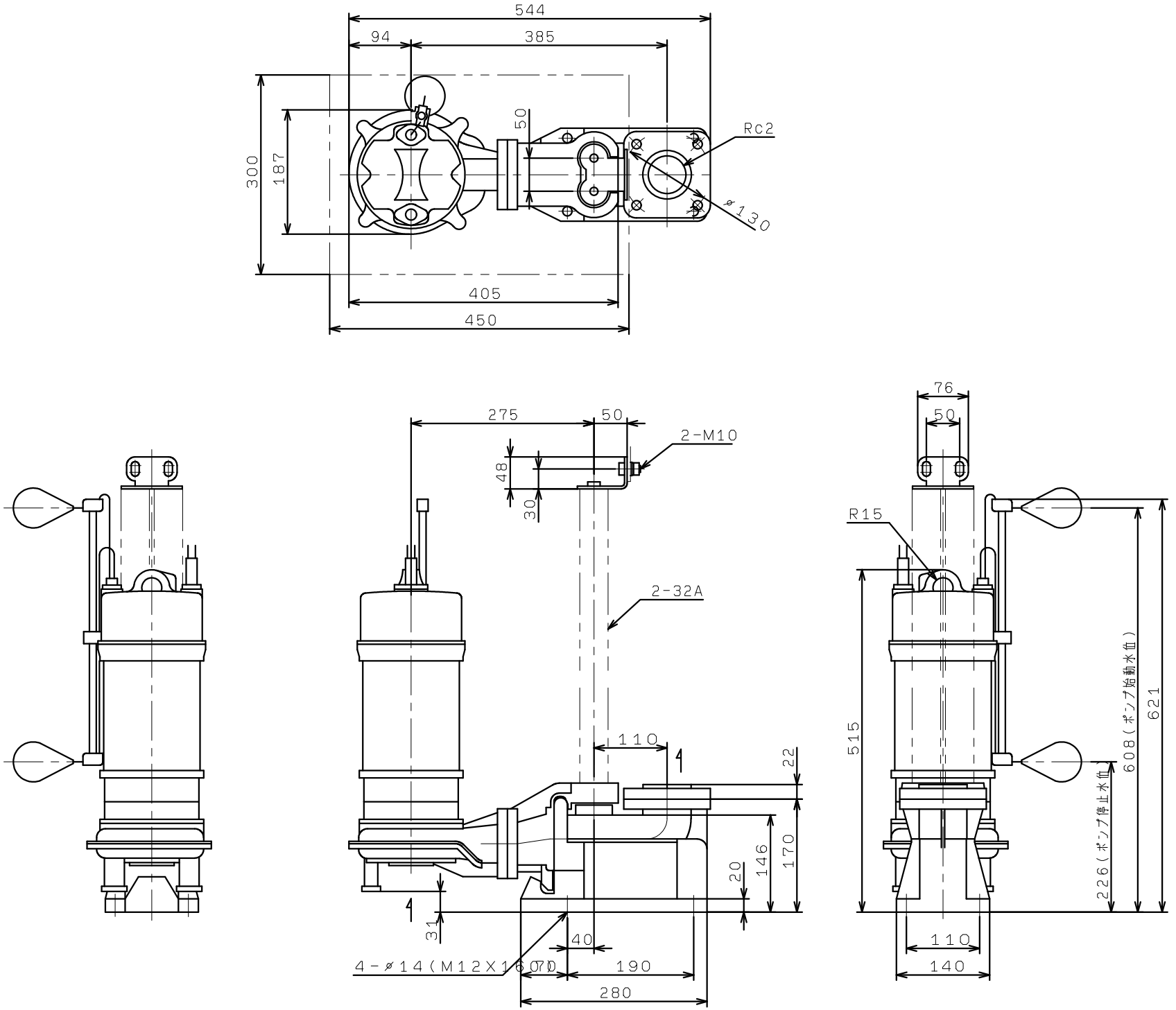
吐出し口径50