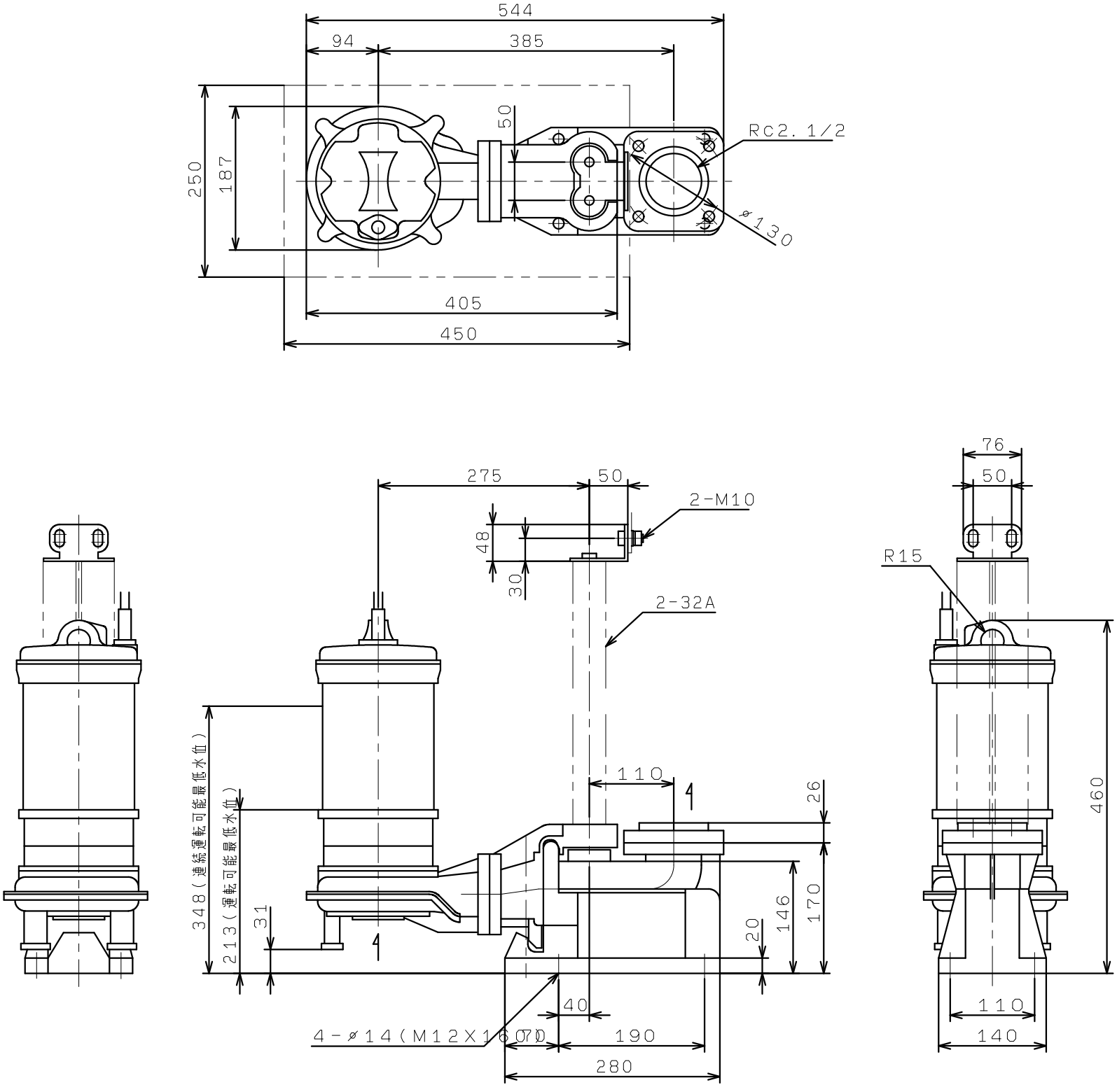WUE50/65-1.5
WUE50/65-1.5T4
吐出し口径65