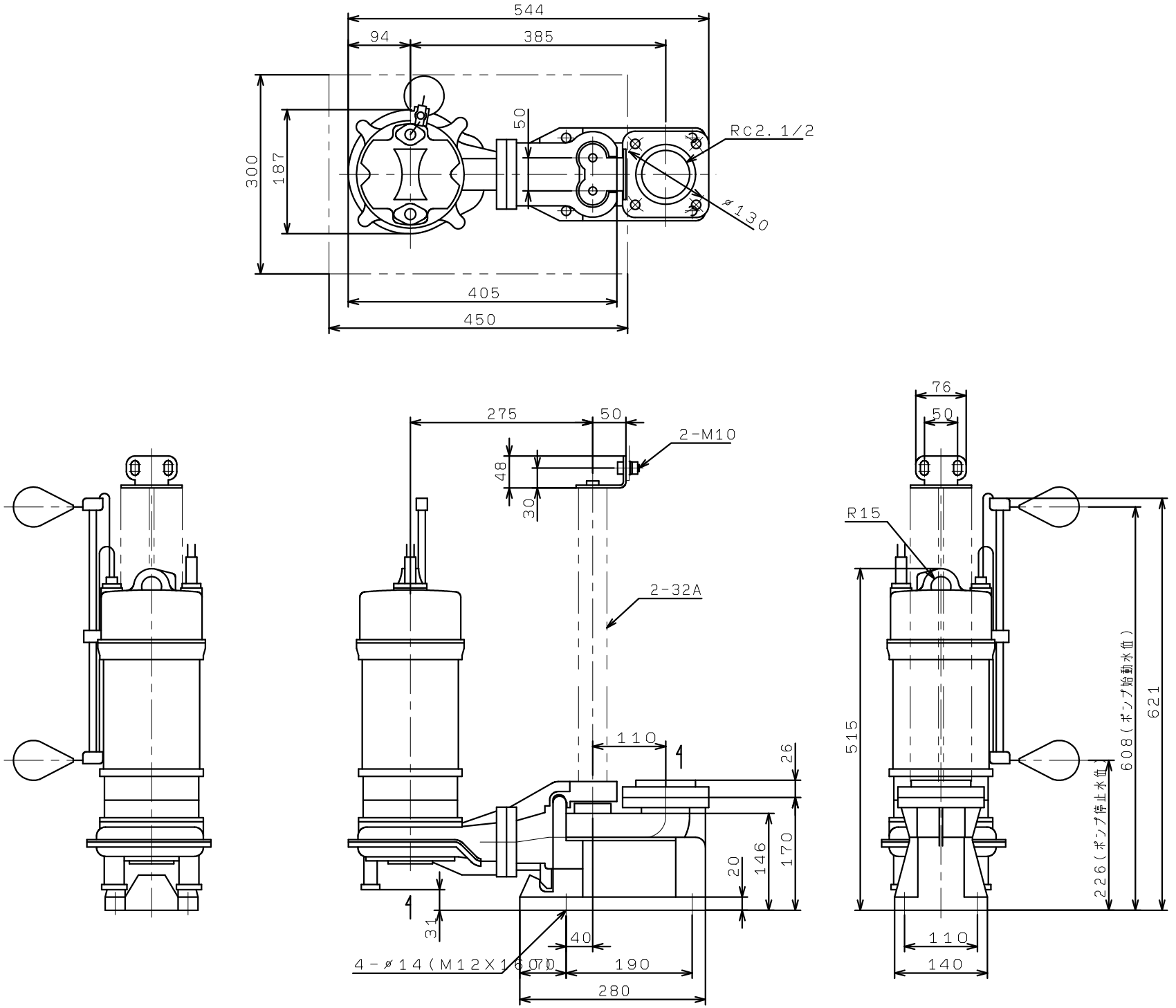WUE50/65-1.5L
WUE50/65-1.5T4L
吐出し口径65