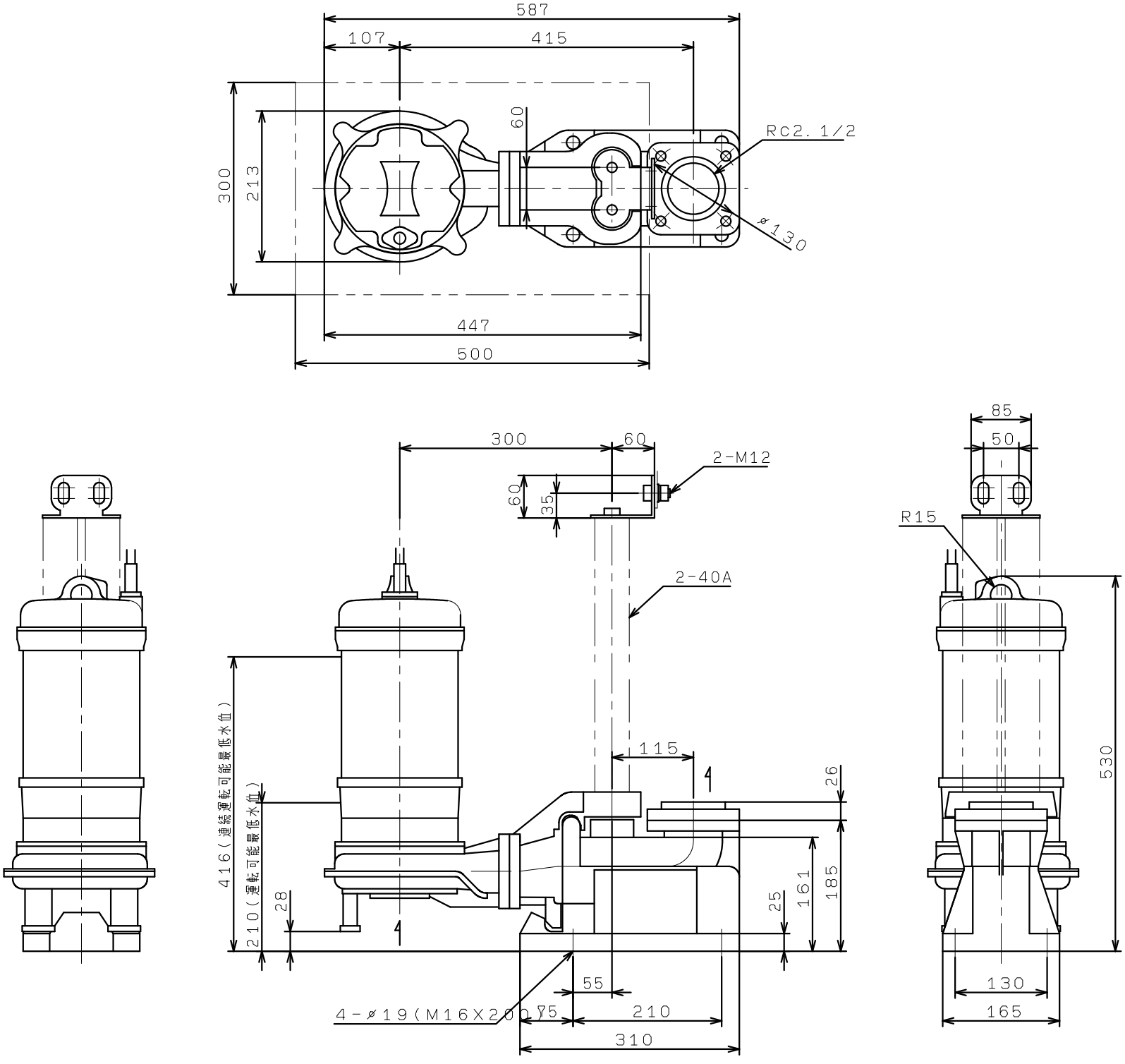WUE65/80-2.2
WUE65/80-2.2T4
吐出し口径65