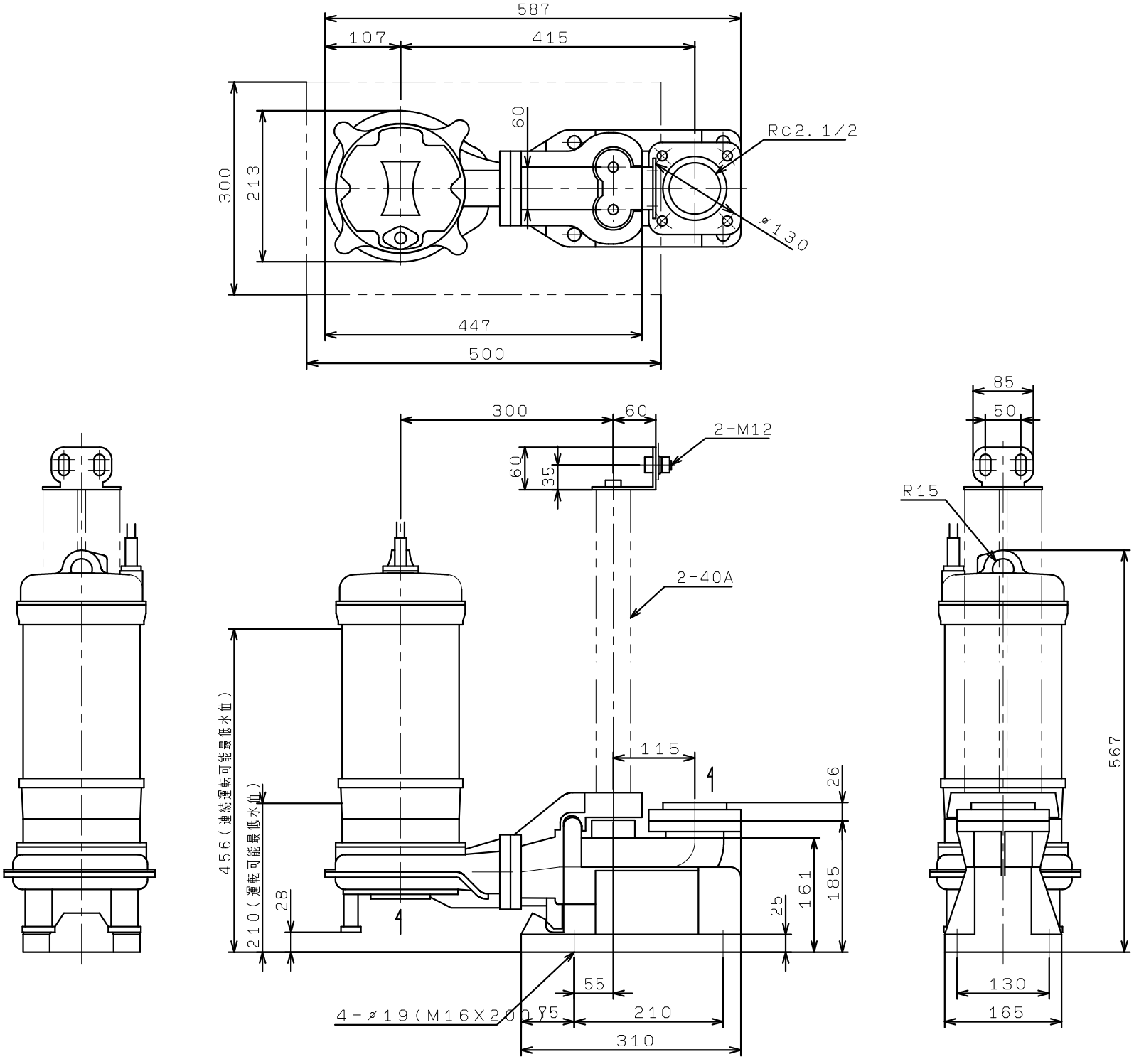WUE65/80-3.7
WUE65/80-3.7T4
吐出し口径65