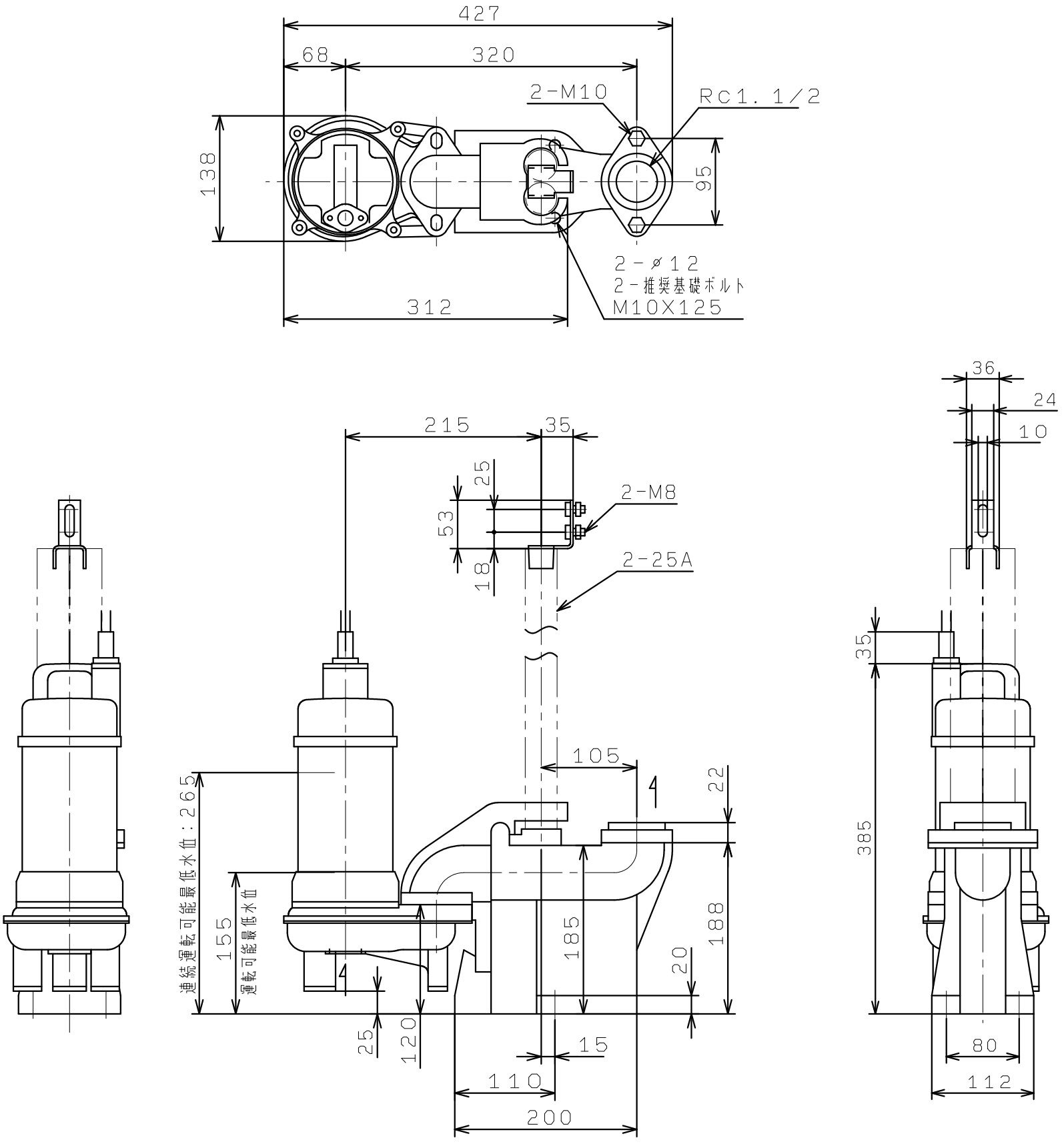# WU04-405-0.25T
# WU04-406-0.25T
## 着脱装置付