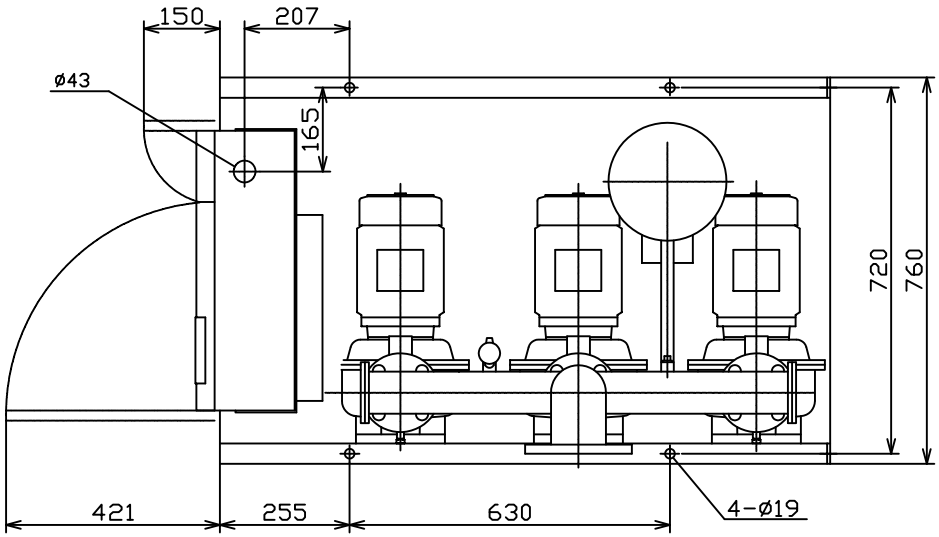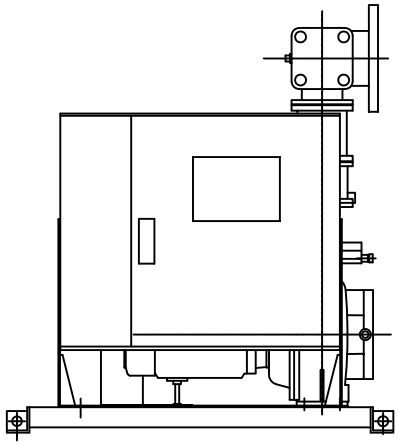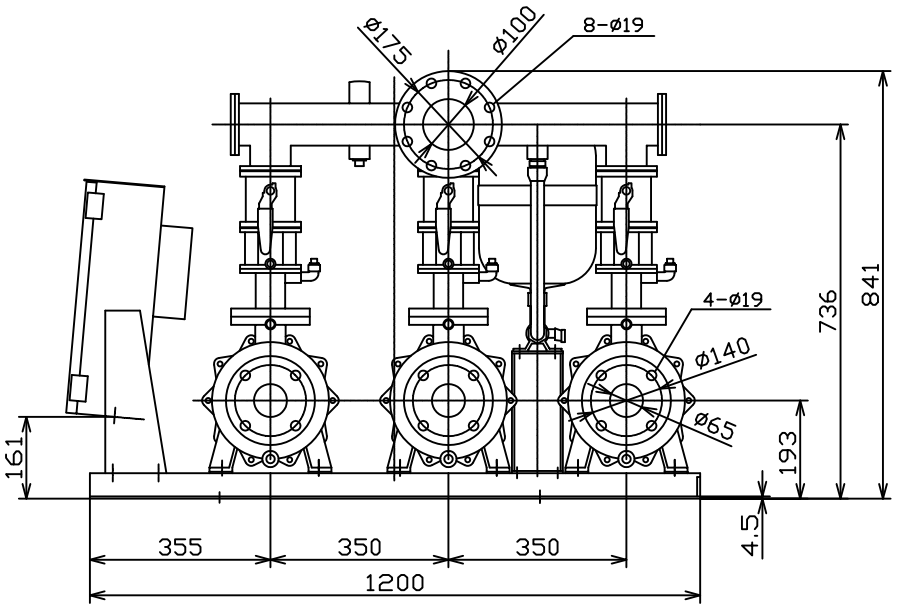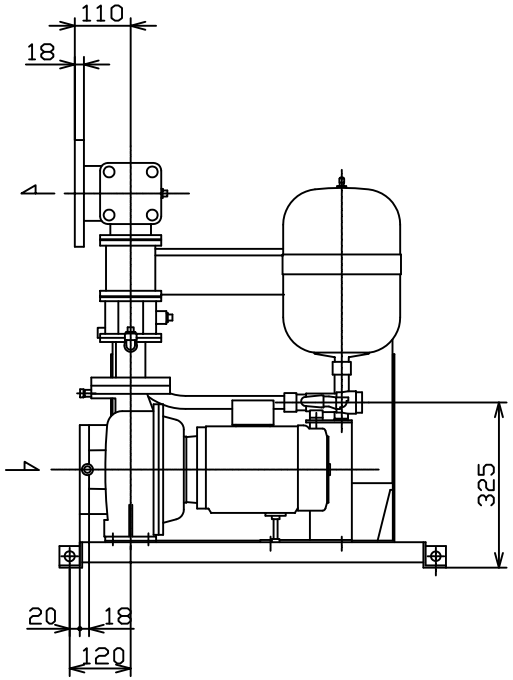KFE65T3.7
標準, VC44/46/73/94