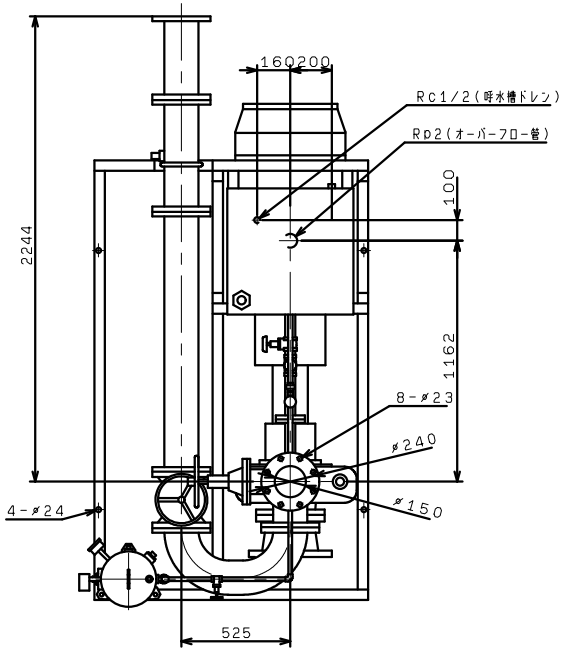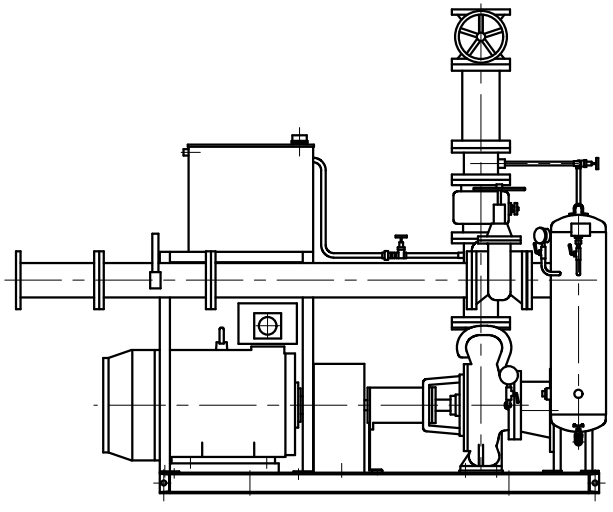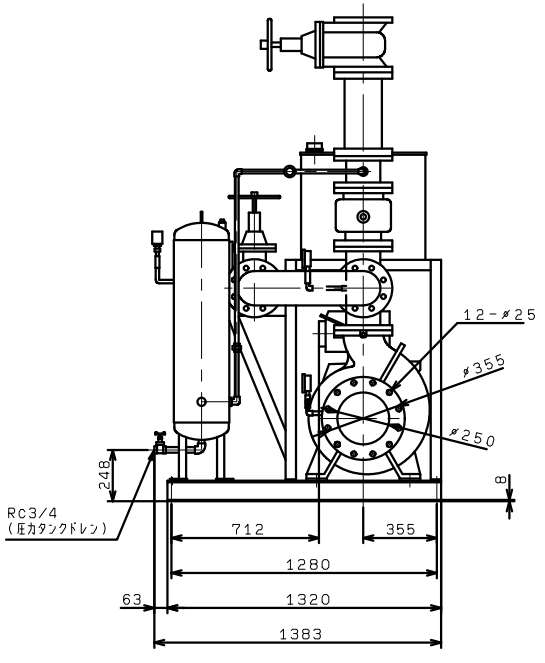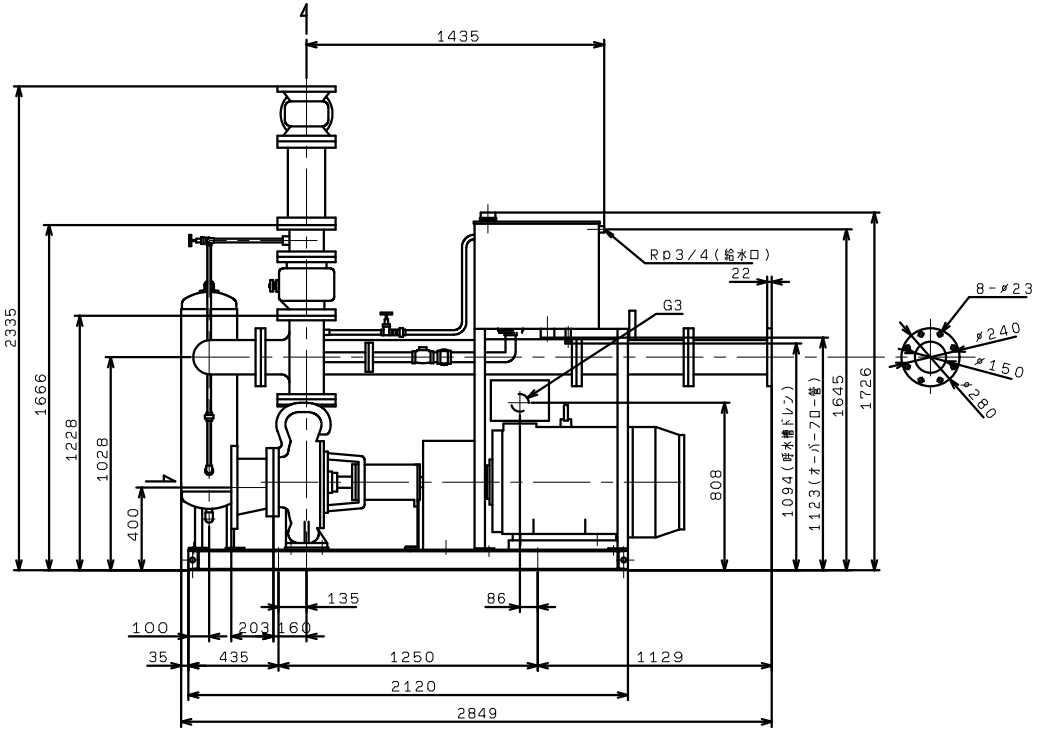KTGFM2006ME110TP
（標準，VC86）