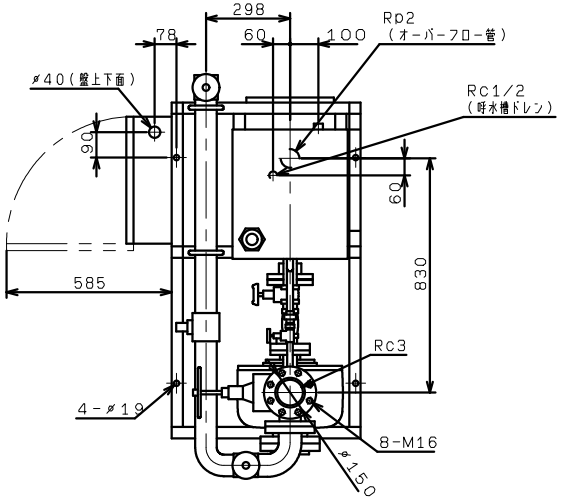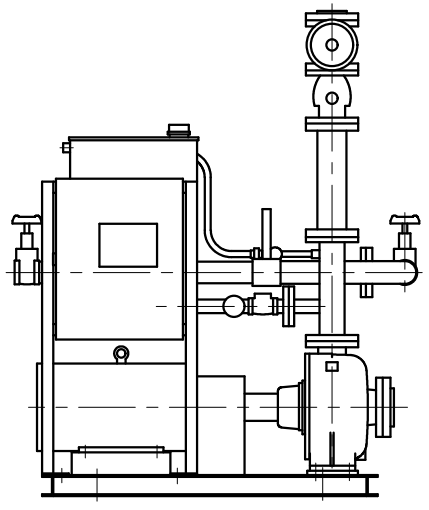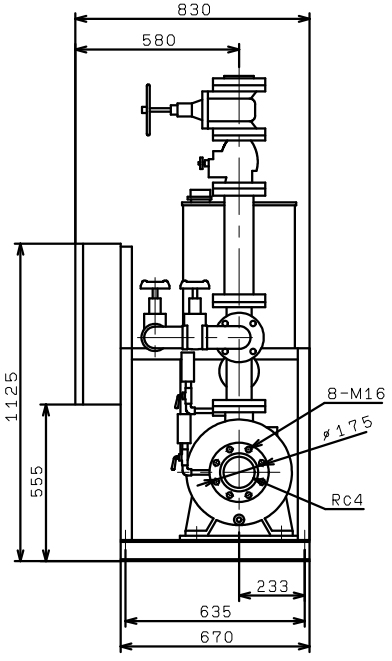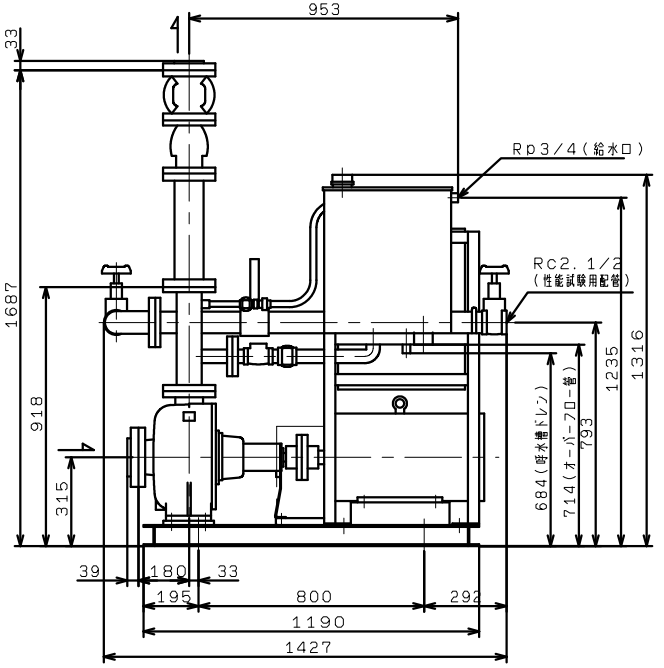KTK1005HME22T
KTK1006HME22T
（VC：82）