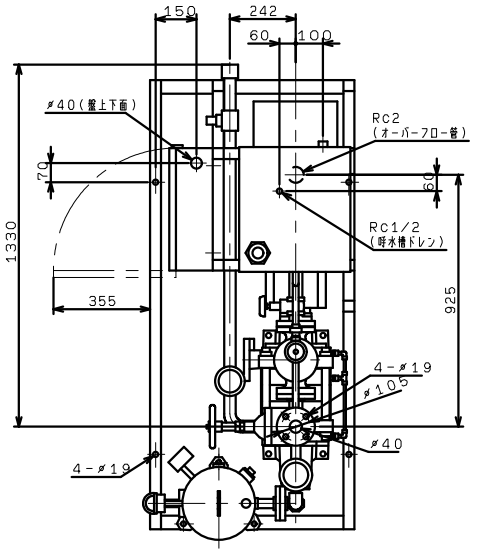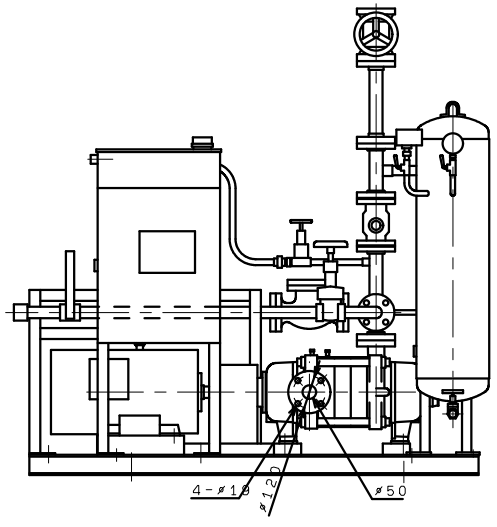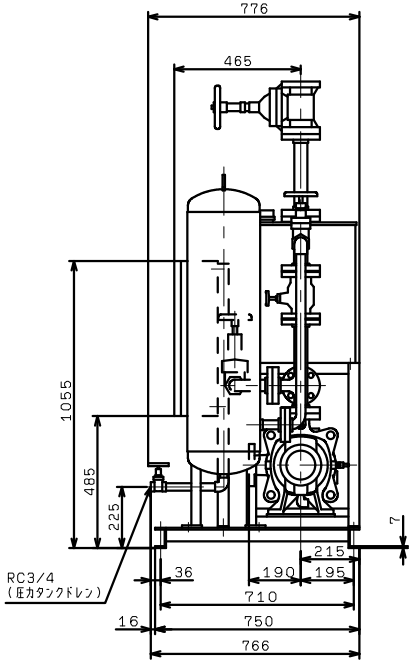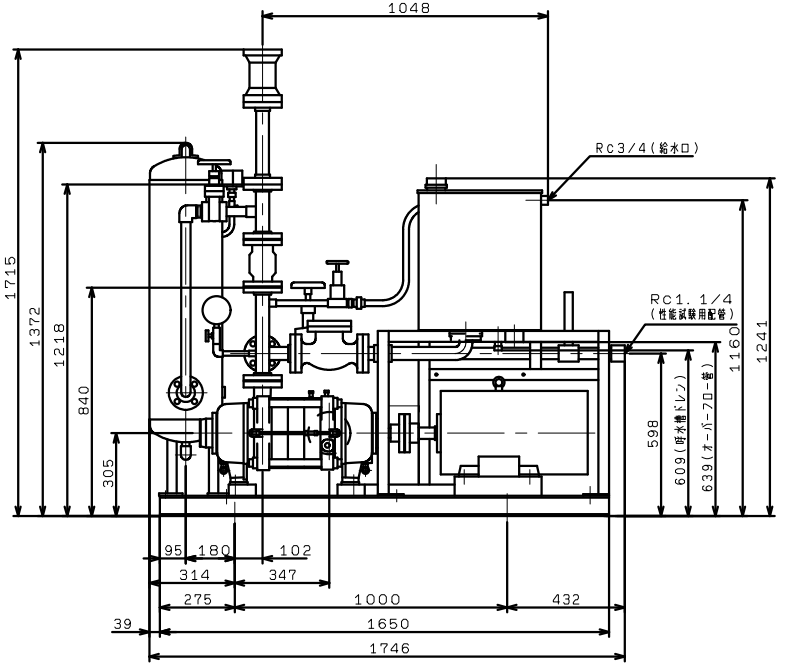KTK506A4ME22TP
標準，VC（46，47，86，87，94，96）