KTK655A4ME18TP
KTK655A4ME22TP
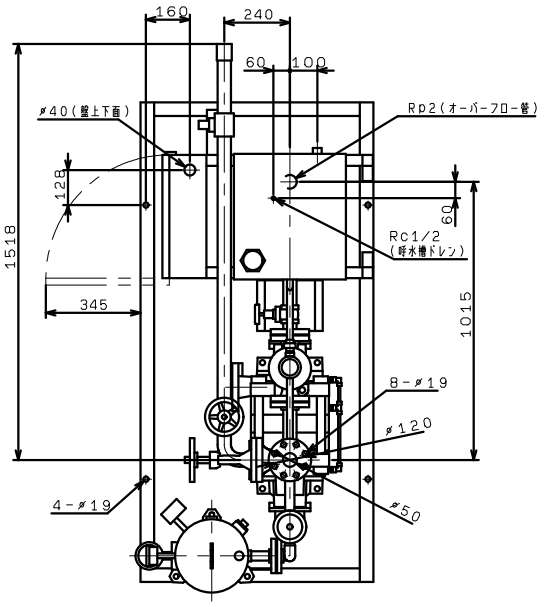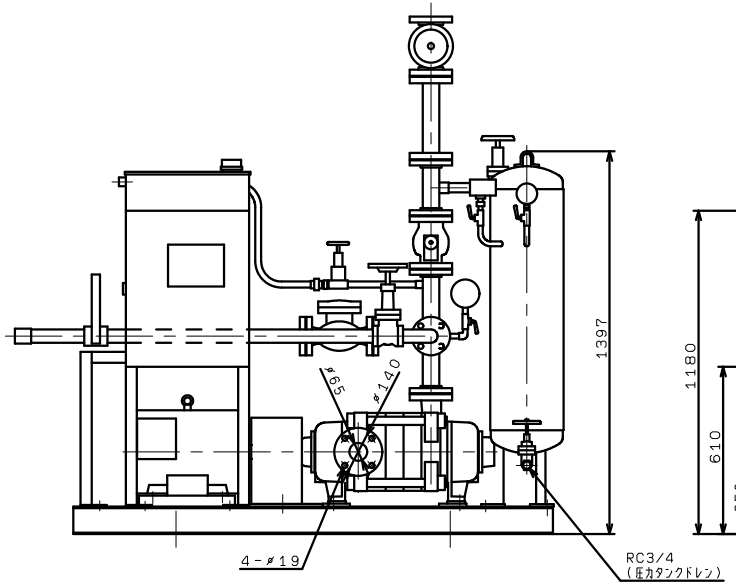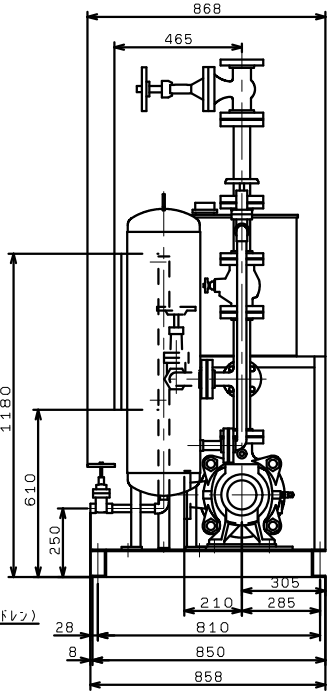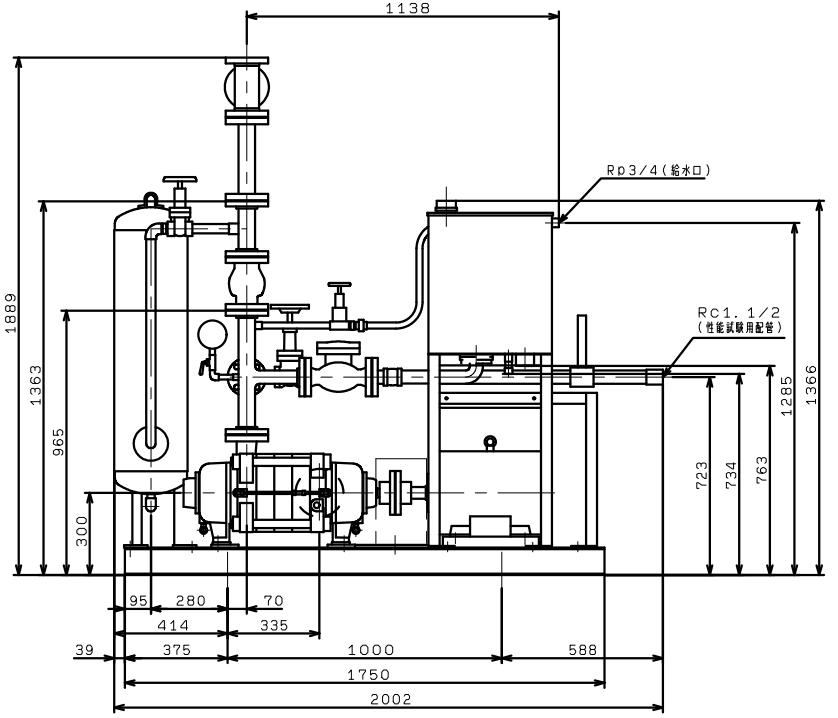
標準，VC（46，47，86，87，94，96）