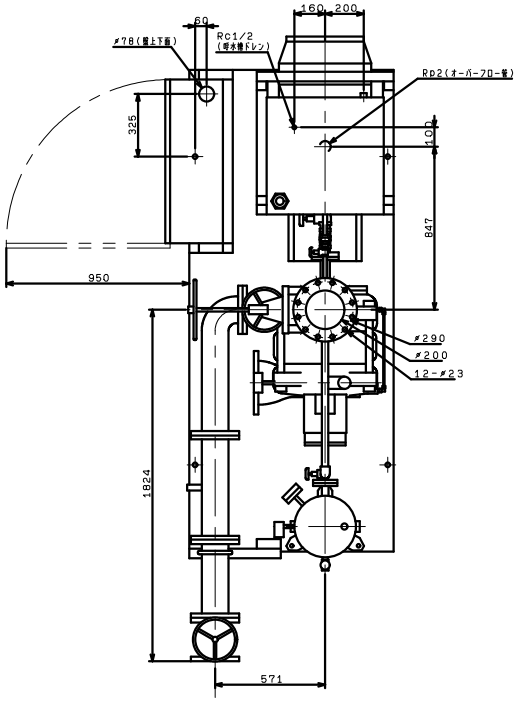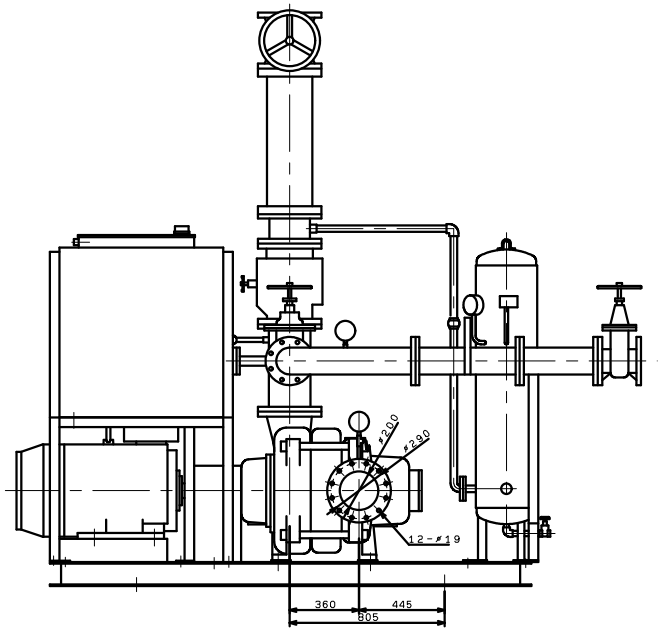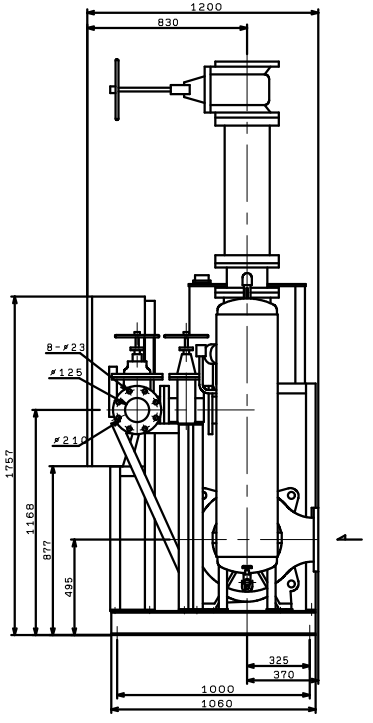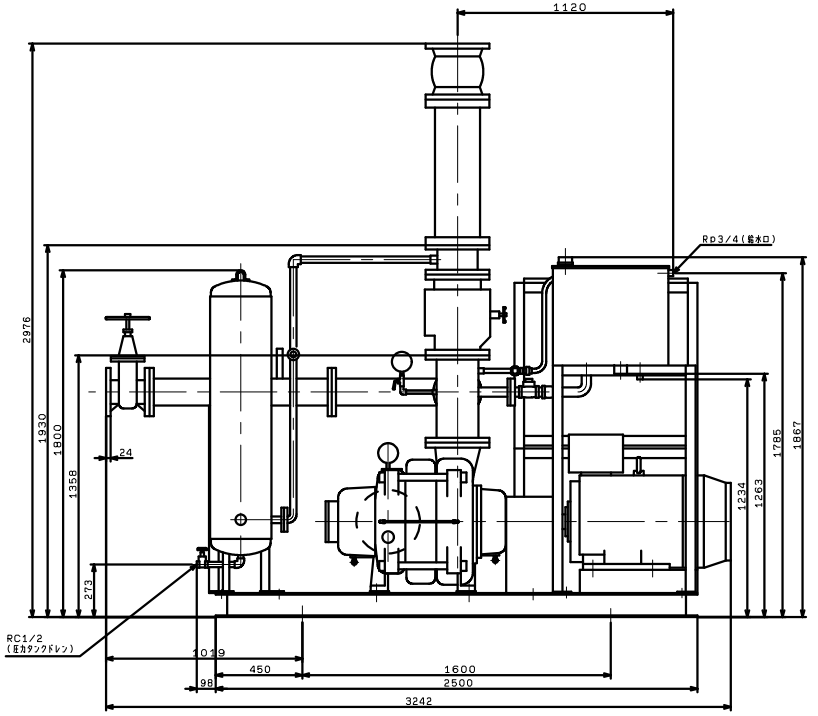KTY2005B2ME75TP
KTY2006A2ME75TP
KTY2006B2ME75TP
VC:85