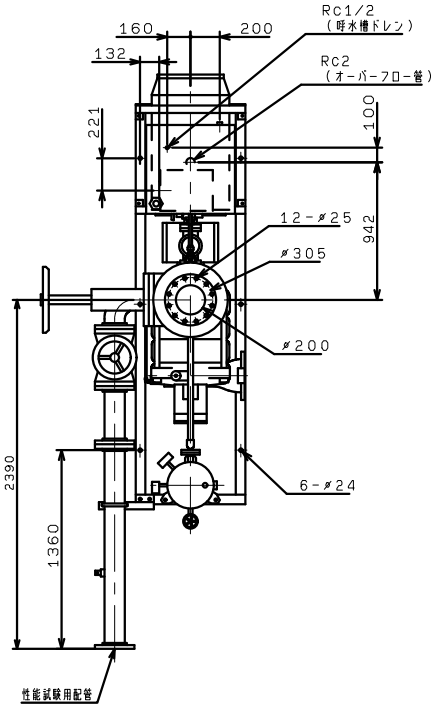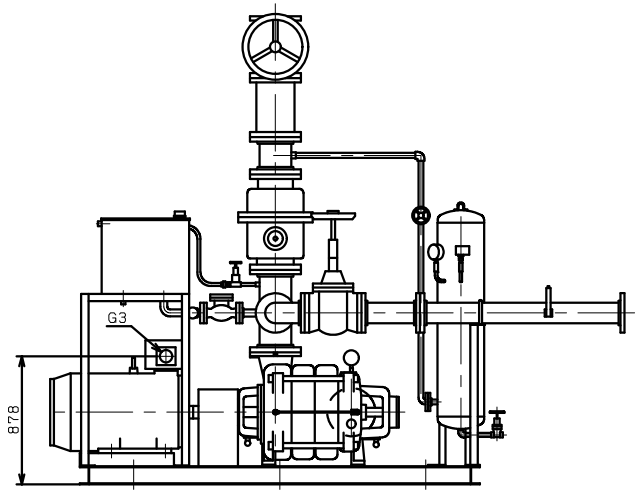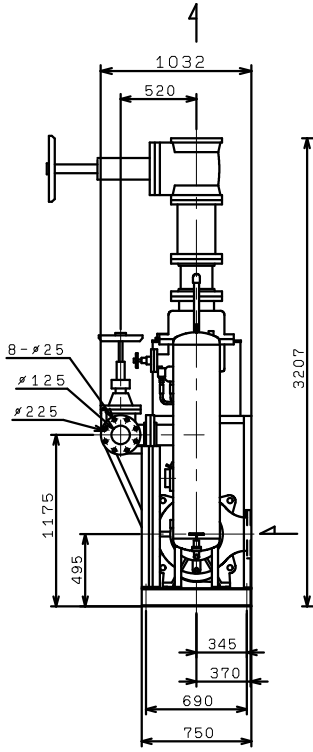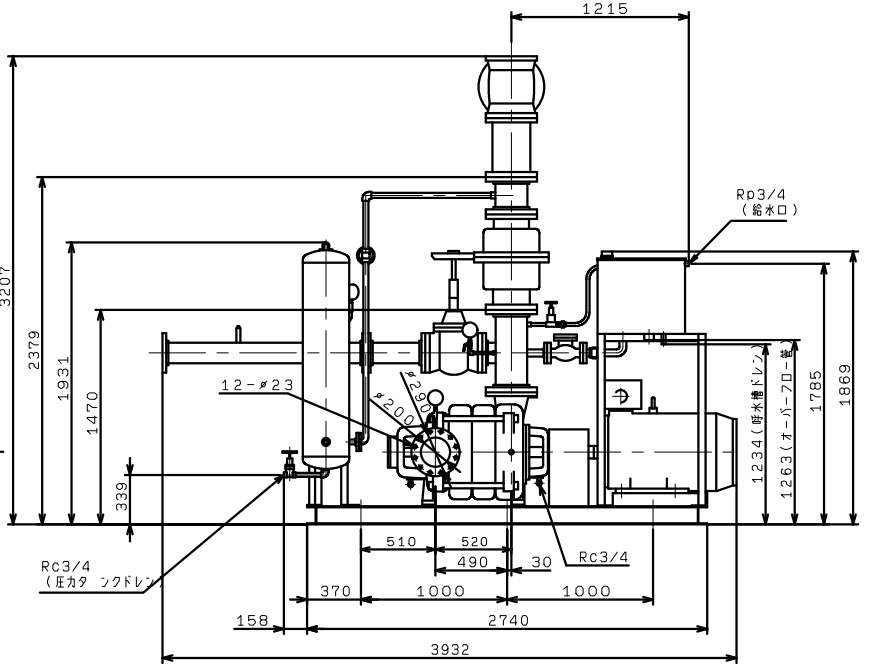KTY2006HA3ME110TP
(VC81)