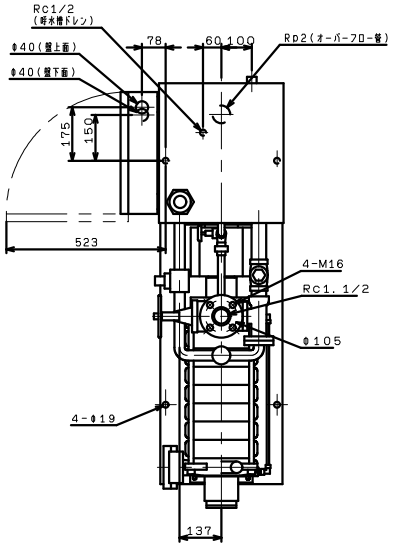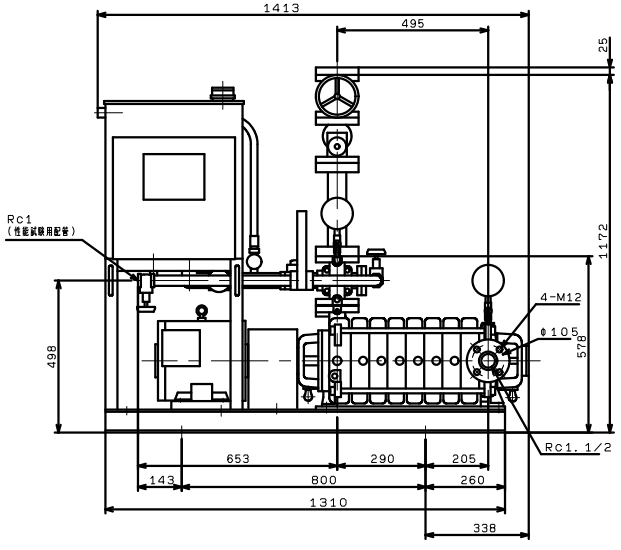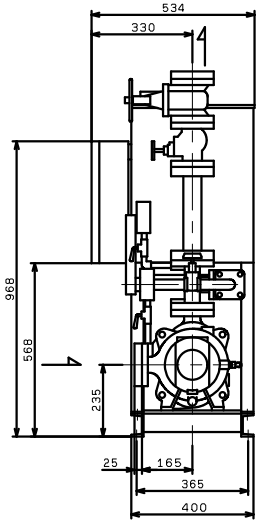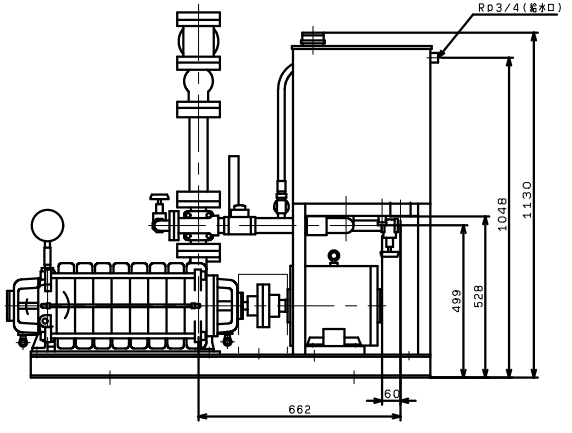KTY405A8ME5.5T
標準，VC：43/46/47/86/87/94/96